ARISTON

CATÁLOGO TARIFA ENERGÍAS RENOVABLES
ENERGÍA SOLAR Y AEROTÉRMICA

EDICIÓN MARZO 2013

EVO IDEAS INTELIGENTES
PARA UN CONFORT RESPONSABLE

EN ESTE CATÁLOGO

RENOVABLES ARISTON

EVO Y SENSYS
6 BIENVENIDOS A LA ERA EVO
8 SENSYS

SISTEMAS SOLARES KAIROS
10 CIRCULACIÓN NATURAL Y FORZADA

KITS SOLARES KAIROS

KAIROS MACC CF
CIRCULACIÓN FORZADA

14 KAIROS MACC CF 150/1 D1
14 KAIROS MACC CF 200/2 D1
14 KAIROS MACC CF 300/2 D1
14 KAIROS MACC CF 200/2 D2
14 KAIROS MACC CF 300/2 D2

KAIROS EXTRA XP
CIRCULACIÓN FORZADA

16 KAIROS EXTRA XP 400/3 D1
16 KAIROS EXTRA XP 500/4 D1
16 KAIROS EXTRA XP 400/3 D2
16 KAIROS EXTRA XP 500/4 D2

KAIROS COMBI XP
CIRCULACIÓN FORZADA

18 KAIROS COMBI XP 400/3 K1
18 KAIROS COMBI XP 600/4 K1
18 KAIROS COMBI XP 800/6 K1
18 KAIROS COMBI XP 1000/8 K1

KAIROS THERMO HF
CIRCULACIÓN NATURAL

22 KAIROS THERMO HF 150-1
22 KAIROS THERMO HF 200-1
22 KAIROS THERMO HF 300-2
24 ACCESORIOS PARA KAIROS THERMO

COMPONENTES PARA SISTEMAS SOLARES

COLECTORES
27 KAIROS CF 2.0 COLECTOR SOLAR
28 KAIROS XP 2.5-1 V COLECTOR SOLAR
29 KAIROS XP 2.5-1 H COLECTOR SOLAR
30 SOPORTES PARA COLECTORES
32 ACCESORIOS DE GESTIÓN SOLAR, HIDRÁULICOS, DE LLENADO Y MANTENIMIENTO

ACUMULADORES
MÓDULOS ACUMULACIÓN

34 KAIROS MACC MÓDULO INTERACUMULADOR MONO SERPENTÍN
34 KAIROS MACC MÓDULO INTERACUMULADOR DE DOBLE SERPENTÍN
36 KAIROS EXTRA MÓDULO INTERACUMULADOR MONO SERPENTÍN
36 KAIROS EXTRA MÓDULO INTERACUMULADOR DE DOBLE SERPENTÍN
38 KAIROS COMBI INTERACUMULADOR
40 GRUPO DE CIRCULACIÓN ELECTRÓNICO
41 KIT PRODUCCIÓN INSTANTÁNEA ACS

ACUMULADORES

42 ASM INTERACUMULADOR MURAL VERTICAL MONO SERPENTÍN
43 ARB INTERACUMULADOR MULTIPOSICIÓN DOBLE CAMISA
44 BCH INTERACUMULADOR
45 BC1S INTERACUMULADOR DE SUELO MONO SERPENTÍN
46 BC2S INTERACUMULADOR DE SUELO DOBLE SERPENTÍN
47 BS INTERACUMULADOR
48 MAXIS CD1 INTERACUMULADOR VERTICAL DE SUELO MONO SERPENTÍN
49 MAXIS CD2 INTERACUMULADOR VERTICAL DE SUELO DOBLE SERPENTÍN
50 MAXIS CDZ ACUMULADOR VERTICAL DE SUELO
51 MAXIS CK1 INTERACUMULADOR VERTICAL DE SUELO MONO SERPENTÍN
52 MAXIS CKZ ACUMULADOR VERTICAL DE SUELO
53 ACCESORIOS INTERACUMULADORES

AEROTERMIA
54 SOLUCIONES EN AEROTERMIA
64 NUOS PRIMO 80-100
65 NUOS EVO 80-110
66 NUOS 200-250-250 SYS
67 NUOS SPLIT 80-110
68 NUOS SPLIT 150
69 NUOS SPLIT 300
70 ACCESORIOS PARA NUOS

SERVICIOS
72 SERVICIO TÉCNICO OFICIAL
73 GARANTIAS
74 SYF SOPORTE Y FORMACIÓN

CONDICIONES GENERALES DE VENTA

Esta tarifa anula y sustituye las tarifas precedentes.

- Todos los precios reflejados en la presente tarifa se expresan antes de incluir el I.V.A.
- Se recomienda la revisión de la mercancía en el momento de su recepción. Si se detectara alguna anomalía, ésta deberá hacerse constar en el albarán del transportista. Cualquier reclamación referente al transporte deberá ser transmitida en un plazo máximo de 48 horas.
- Todos los transportes incluyen seguro.
- No se admitirá ninguna devolución sin el previo conocimiento y autorización de dirección comercial.
- Cuando la devolución sea imputable al cliente, se deducirá siempre un 20% del importe de la misma en concepto de gastos de transporte, recepción, pruebas, inspección, etc.
- Ariston Thermo España, S.L. se reserva el derecho de realizar cualquier modificación en las características, diseño y materiales de sus productos sin previo aviso.

Cómo interpretar los símbolos

BUS BRIDGENET
Compatible con protocolo de comunicación único Bus Bridgnet.

RESPETO MEDIOAMBIENTAL
Aislamiento interno de espuma de poliuretano sin hidroflurocarburos perjudiciales para el medio ambiente.

GAS ECOLÓGICO R134A
Gracias al gas ecológico R134A no se daña la capa de ozono.

AISLAMIENTO EN LANA DE ROCA Y LANA DE VIDRIO
Componente que incluye material en lana de roca y vidrio para disminuir la dispersión térmica.

ANTI LEGIONELA
Elimina la proliferación bacteriológica mediante un ciclo automático de calentamiento del agua contenida.

ANTI GRANIZO
El cristal solar templado ha superado el test de resistencia a granizadas y está preparado para soportar los agentes atmosféricos.

ALTA ABSORCIÓN
Superficie prismática de alta transparencia que asegura una mayor capacidad de absorción de los rayos solares.

LARGA DURACIÓN
Protección de la caldera con exclusivo esmalte de titanio a 850 ºC.

VISUALIZACIÓN DE TEMPERATURA
Indicador de temperatura del agua caliente sanitaria.

SISTEMA DEFROSTING
Sistema que impide la congelación del agua para que NUOS pueda trabajar con función bomba de calor incluso con temperatura del aire desde -5°C.

ANTI CORROSIÓN
Gran protección del depósito gracias al ánodo de magnesio o al ánodo a corriente impresa.

SUPER SILENCIOSO
Gracias al montaje de la unidad exterior fuera de la vivienda se reduce al máximo el nivel sonoro.

PRO TECH PROFESIONAL
Sistema de protección anticorrosión del calderín con ánodo activo de corriente impresa tipo PRO-TECH.

MARCA KEYMARK
Certificado de calidad reconocido en toda Europa para colectores y sistemas de energía solar.

CÓMO INTERPRETAR LAS SIGLAS DEL KIT

Gama solar
(= KAIROS)

Tipo colector
CF = KAIROS CF 2.0
XP = KAIROS XP 2.5-1 V

Tratamiento acumulador
D = Vitrificado
K = Acero negro

Tipo de instalación
TR = Suelo
TT = Tejado

KAIROS | MACC | CF | 150 | /1 | D | 1 | TR

Modelo acumulador
MACC, EXTRA, COMBI

Capacidad 150 a 1.000 l

Núm. colectores 1 a 8

Núm serpentines
1 = Mono serpentín
2 = Doble serpentín
Z = Sin serpentín

EJEMPLOS
KAIROS MACC CF 150/1 D1 TR Kit solar, acumulador MACC 150 l, vitrificado y con 1 serpentín, 1 colector Kairos CF para suelo
KAIROS COMBI XP 400/3 K1 TT Kit solar, acumulador COMBI 400 l, acero negro y con 1 serpentín, 3 colector Kairos XP para tejado

GARANTÍAS

2 años: En energía solar todos los componentes de los kit (centralita, grupo bomba, etc...) y los accesorios están garantizados por 2 años.
En energía aerotérmica todos los NUOS tienen garantía total 2 años que cubre desplazamientos, piezas y mano de obra.

3 años: Interacumuladores y acumuladores están garantizados por 3 años contra la corrosión (revisión anual de ánodo obligatoria en depósitos sin sistema de protección ProTech) .

5 años: Paneles solares térmicos garantizados por 5 años contra defectos de fabricación (revisión anual según RITE obligatoria).

EXTENSIONES DE GARANTÍA

Ver información en página 73

Renovables ARISTON
KAIROS Y NUOS:
los 2 sistemas alternativos en energí

KAIROS

ENERGÍA SOLAR TÉRMICA
SISTEMAS SOLARES

El nuevo Real Decreto 47/2007 prevé la obtención del "certificado energético" de todas las nuevas construcciones.
El solar térmico es una clara apuesta para revalorizar tu inmueble.

Kits de circulación forzada para instalación en suelo o tejado y una completa gama de componentes.

Página 12

Gama de sistemas solares térmicos

La gama solar térmica KAIROS de Ariston utiliza la radiación solar como energía renovable y, gracias a su avanzada tecnología, ofrece una gran durabilidad a la vez que simplifica la instalación y el mantenimiento. Con un ahorro de hasta 700 duchas gratis en un año por cada colector, KAIROS ofrece un elevado rendimiento como certifican las normativas EN 12975 y EN 12976.

www.ariston.com

BOMBAS DE CALOR PÁGINAS 54-71

NUOS

ENERGÍA AEROTÉRMICA
BOMBAS DE CALOR PARA ACS

La Directiva 2009/28/CE de la Unión Europea del 23 de abril de 2009 contempla por primera vez la energía aerotérmica como fuente de energía renovable

Bombas de calor murales y de suelo de distintas capacidades para suministro de agua caliente sanitaria

Página 54

Gama de bombas de calor

Las bombas aerotérmicas NUOS de Ariston utilizan el calor del aire como energía renovable y, gracias a su exclusiva tecnología, consiguen un rendimiento excepcional, lo que garantiza confort y un ahorro energético de hasta el 75%.

Además, la completa gama NUOS ofrece la solución más apropiada para cada necesidad de consumo con el mínimo impacto en la instalación.

www.nuosariston.es

Bienvenidos a la era EVO
la forma más fácil de integrar todas las energías y equipos

"IDEAS INTELIGENTES PARA UN CONFORT RESPONSABLE"

Ariston presenta EVO, un nuevo sistema de gestión del confort doméstico

EVO responde a un programa de desarrollo que tiene como prioridad conseguir el máximo confort con el mínimo dispendio de energía.

Productos inteligentes que se integran entre ellos automáticamente, fáciles de usar e instalar y que satisfacen las exigencias de diseño del usuario

Bienvenidos a la era EVO.

Definiendo el futuro

Eficiencia

Todos los productos EVO están concebidos para reducir el consumo energético gracias a sus altas prestaciones, obteniendo así ahorro económico.

Confort

EVO

Conseguir el máximo confort nunca ha sido tan sencillo. EVO es confort doméstico al alcance de un click.

Diseño

Los productos EVO combinan estética y funcionalidad: diseño inteligente para dar al confort la mejor forma.

Sostenibilidad
Future Proof

EVO cumple con los requisitos de eco-diseño establecidos por la DIRECTIVA 2009/125/EC.
Los mejores productos para un futuro sostenible.

Facilidad

Gamas de producto tan fáciles de usar como de instalar. Pantallas de navegación más grandes y menús intuitivos con guía paso a paso para su configuración.

Integración

BUS BridgeNet®

Un único lenguaje para todos los equipos EVO que permite una integración fiable y sencilla: hablan entre sí y se coordinan para un funcionamiento óptimo.

+70%
ahorro de energía

-75%
de emisiones NO_x y CO_2

EVO

SENSYS, el cerebro del sistema EVO

¡Ahora con 2 cables puedes integrar cualquier tipo de instalación!

Centralita SENSYS, pared.

Centralita SENSYS integrada en MACC

Una única centralita para todos los equipos Ariston

SENSYS es una centralita preparada para interconectar todos los equipos y energías que componen el sistema y mejorar la eficiencia y el confort para el usuario.

BUS BRIDGENET®, NUEVO PROTOCOLO ÚNICO

Todos los componentes del sistema se comunican utilizando un protocolo único preparado para garantizar sin interrupciones el flujo de datos necesarios para gestionar un sistema tan completo.

- Detección automática y gestión integrada de todos los equipos conectados
- Información de todos los parámetros de forma centralizada
- Un único sistema de menús fácil de usar común a todos los equipos.
- Detección centralizada de alarmas del sistema
- Alta fidelidad de comunicación

INSTALACIÓN FÁCIL ¡SÓLO NECESITAS UNA SENSYS Y DOS CABLES!

Cada equipo Ariston tiene una entrada y una salida. Para integrarlos basta con conectar cada equipo al siguiente y al final a SENSYS o a un equipo con SENSYS incorporado. No necesitas hacer nada más. La centralita gestionará todos los equipos gracias al nuevo protocolo único de comunicaciones BusBridgenet.

MENÚ WIZARD DE INSTALACIÓN

SENSYS incluye una guía paso a paso para la configuración de los parámetros estrictamente necesarios para el funcionamiento de los aparatos detectados.

2 cables

súper fácil

KAIROS
Sistemas solares

Tipos de instalación solar
una solución para cada necesidad

70 % ahorro de energía

La solución para todas las necesidades

En las instalaciones de energía solar térmica, el calor se transfiere por medio de un fluido (una mezcla de agua y glicol) llamado "termo-vector" que circula entre el colector solar y el interacumulador.

El fluido puede circular de forma espontánea o impulsado por una bomba. En base a esto distinguimos las dos tipologías de instalación solar: circulación natural o circulación forzada.

La circulación forzada

Eficiente
Flexible
Integración arquitectónica
En simbiosis con la caldera

La circulación natural

Simple
Fiable
Económica
Mantenimiento reducido

Nueva gama Kits KAIROS

Con todo lo necesario de serie para conectar y arrancar

KITS DE CIRCULACIÓN FORZADA

KAIROS MACC CF
Compacto y eficiente
150, 200, 300 litros
Página 14

KAIROS EXTRA XP
Medios volúmenes
400 y 500 litros
Página 16

KAIROS COMBI XP
Grandes volúmenes
400, 600, 800, 1000 litros
Página 18

EVO

3 KITS CON TODO PREINSTALADO EN SU INTERIOR PARA ACS Y CALEFACCIÓN

La nueva gama de Kits KAIROS incluye todo lo necesario para una instalación solar: la centralita integrada SENSYS, los colectores, el acumulador, los accesorios de conexión y de instalación, el vaso de expansión y el líquido antihielo.

Todo dimensionado y preinstalado en su interior para que instalar y disfrutar de la energía solar térmica sea tan fácil como conectar y arrancar.

Innovative design

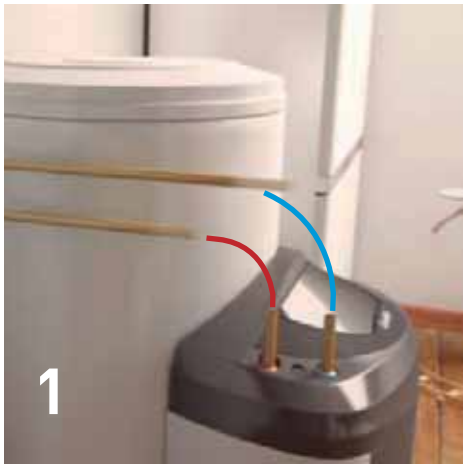

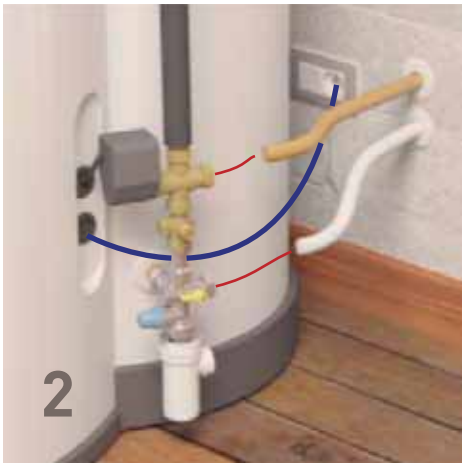

conectar y listo

SOLAR TÉRMICO

FÁCIL DE INSTALAR, FÁCIL DE USAR

Todos los componentes solares están dimensionados y pre-montados. El kit contiene en su interior todo lo necesario para conectarlo y empezar a funcionar en sólo dos pasos:

1. Conectar las entradas y salidas del circuito solar

2. Conectar la entrada y salida del agua caliente sanitaria y la toma de corriente.

Un único display intuitivo hace muy fácil el uso del Kit: esquemas, programación diaria, funciones, parámetros, informes ...

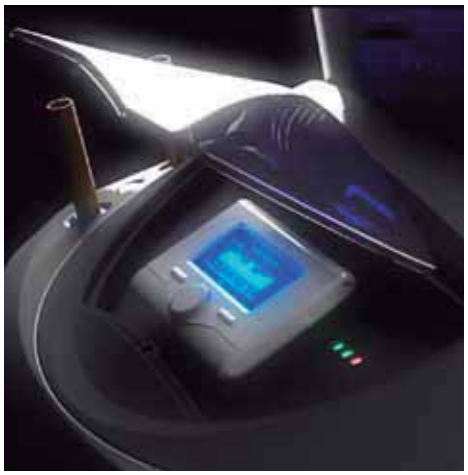

KAIROS MACC CF

Kit de circulación forzada con colectores solares planos y módulo interacumulador de uno (D1) o dos (D2) serpentines con accesorios de solar pre-montados

- CONTROL ELECTRÓNICO INTEGRADO DE SERIE, INCLUYE CENTRALITA SENSYS.
- COMPONENTES DEL CIRCUITO SOLAR PRE-DIMENSIONADOS Y PRE-MONTADOS DE SERIE.
- MÁXIMA EFICIENCIA Y MÍNIMO MANTENIMIENTO
- INFORME COMPLETO DEL FUNCIONAMIENTO DEL SISTEMA (INCLUYE CONTABILIZACIÓN DE ENERGÍA ACUMULADA EN KWH).
- CALDERÍN EN ACERO VITRIFICADO EN TITANIO A 850 °C.
- NUEVO DISEÑO INNOVADOR
- COLECTORES SOLARES PLANOS CON ABSORBEDOR DE ALUMINIO SELECTIVO Y EN ARPA
- COLECTORES CON CRISTAL DE ALTA TRANSPARENCIA
- VERSIÓN PARA MONTAJE SOBRE CUBIERTA PLANA (MODELO TR) O INCLINADA (MODELO TT)

EVO BUS BridgeNet PROFESSIONAL TECH

LEYENDA

1. Centralita de control Sensys
2. Válvula seguridad 6 bar
3. Sensor electrónico de presión
4. Válvula mezcladora motorizada
5. Grupo de seguridad para el agua caliente sanitaria
6. Predisposición para conectar un segundo vaso de expansión para ACS o para el circuito solar
7. Mini-depósito para recuperar fluido calo-portador
8. Contador electrónico de flujo
9. Grupo bomba de circulación de 2 velocidades
10. Vaso de expansión de 16 litros
11 .Manómetro analógico
12. Separador de burbujas

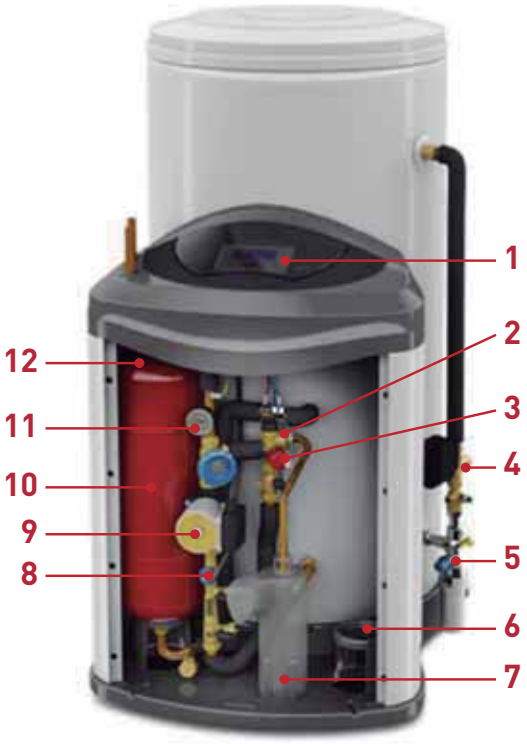

150/1 D1 TR • 150/1 D1 TT
200/2 D1 TR • 200/2 D1 TT
300/2 D1 TR • 300/2 D1 TT
200/2 D2 TR • 200/2 D2 TT
300/2 D2 TR • 300/2 D2 TT

DATOS TÉCNICOS KAIROS MACC CF D1

		150/1 D1	200/2 D1	300/2 D1
Número colectores y modelo		1 - Kairos CF 2.0	2 - Kairos CF 2.0	2 - Kairos CF 2.0
Superficie de apertura	m^2	1,82	3,64	3,64
Modelo módulo acumulador		MACC 150 D1	MACC 200 D1	MACC 300 D1
Capacidad acumulador	l	150	200	300
Capacidad vaso de expansión	l	16	16	16
Líquido anticongelante	l	5	5	5

TARIFA KAIROS MACC CF D1	150/1 D1 TR	150/1 D1 TT	200/2 D1 TR	200/2 D1 TT	300/2 D1 TR	300/2 D1 TT
Código del kit completo	3023350	3023351	3023352	3023353	3023356	3023357
Precio kit completo Euros	**2.796,00**	**2.706,00**	**3.620,00**	**3.452,00**	**3.740,00**	**3.572,00**

DATOS TÉCNICOS KAIROS MACC CF D2

		200/2 D2	300/2 D2
Número colectores y modelo		2 - Kairos CF 2.0	2 - Kairos CF 2.0
Superficie de apertura	m^2	3,64	3,64
Modelo módulo acumulador		MACC 200 D2	MACC 300 D2
Capacidad acumulador	l	200	300
Capacidad vaso de expansión	l	16	16
Líquido anticongelante	l	5	5

TARIFA KAIROS MACC CF D2	200/2 D2 TR	200/2 D2 TT	300/2 D2 TR	300/2 D2 TT
Código del kit completo	3023354	3023355	3023358	3023359
Precio kit completo Euros	**3.795,00**	**3.627,00**	**3.936,00**	**3.768,00**

ACCESORIOS	Código	Precio Euros
Vaso expansión solar/ACS adicional MACC 16 litros	3024183	**85,00**
Tubos pre-aislados gemelos 10 m	3024069	**435,00**
Válvula 3 vías motorizadas para MACC y EXTRA	3024076	**72,00**

LEYENDA MODELO D1
1. Kairos CF 2.0
2. Kairos Macc D1
3. Sensys

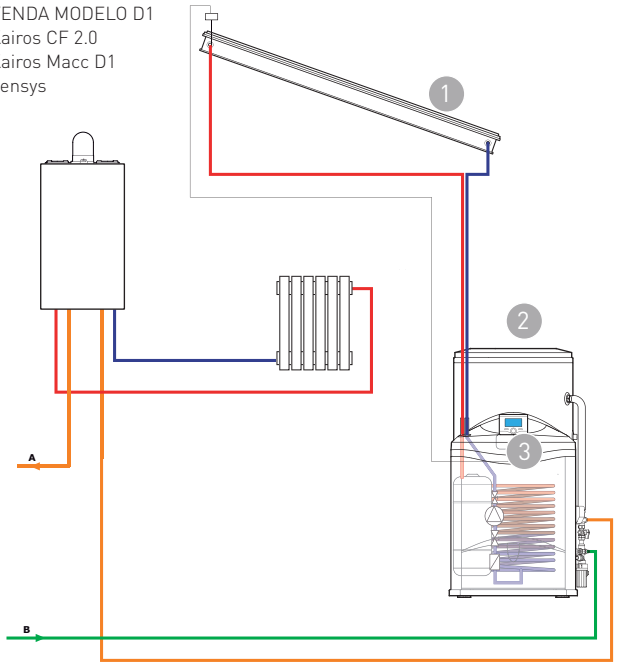

LEYENDA MODELO D2
1. Kairos CF 2.0
2. Kairos Macc D2
3. Sensys

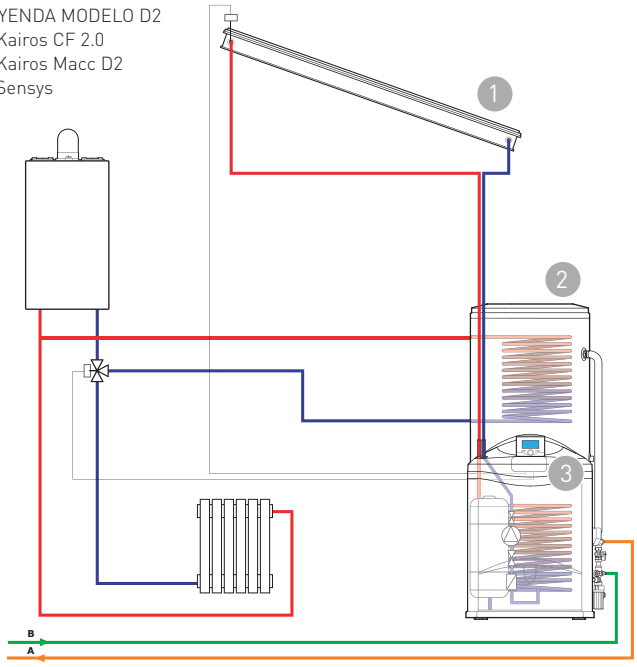

KAIROS EXTRA XP

Kit de circulación forzada con colectores solares planos e interacumulador de uno (D1) o dos (D2) serpentines con accesorios de solar pre-montados

- NUEVO GRUPO DE CIRCULACIÓN ELECTRÓNICO MONTADO DE SERIE CON CENTRALITA SENSYS INTEGRABLE.
- INCLUYE VÁLVULA MEZCLADORA MOTORIZADA Y GRUPO DE SEGURIDAD PARA ACS
- MÁXIMA EFICIENCIA Y MÍNIMO MANTENIMIENTO
- INFORME COMPLETO DEL FUNCIONAMIENTO DEL SISTEMA (INCLUYE CONTABILIZACIÓN DE ENERGÍA ACUMULADA EN KWH).
- CALDERÍN EN ACERO VITRIFICADO EN TITANIO A 850 °C.
- PROTECCIÓN ANTICORROSIÓN CON DOBLE ÁNODO DE MAGNESIO
- AISLAMIENTO DE 50 MM EN ESPUMA DE POLIURETANO
- COLECTORES SOLARES PLANOS CON ABSORBEDOR DE ALUMINIO SELECTIVO Y EN FORMA DE SERPENTÍN
- COLECTORES CON CRISTAL DE ALTA TRANSPARENCIA
- VERSIÓN PARA MONTAJE SOBRE CUBIERTA PLANA (MODELO TR) O INCLINADA (MODELO TT)

EVO BUS BridgeNet

SOLAR TÉRMICO + SENSYS: TODO VENTAJAS

- INFORMES COMPLETOS DEL FUNCIONAMIENTO DE LA INSTALACIÓN SOLAR (FUENTES ACTIVAS, DUCHAS DISPONIBLES, AHORRO EMISIÓN CO_2)
- CONTADOR DE LA ENERGÍA SUMINISTRADA POR LOS COLECTORES

DATOS TÉCNICOS KAIROS EXTRA XP D1

		400/3 D1	500/4 D1
Número colectores y modelo		3 - Kairos XP 2.5-1 V	4 - Kairos XP 2.5-1 V
Superficie de apertura	m^2	6,77	9,02
Modelo módulo acumulador		EXTRA 400 D1	EXTRA 500 D1
Capacidad acumulador	l	400	500
Capacidad vaso de expansión	l	25	35
Líquido anticongelante*	l	10	10

TARIFA KAIROS EXTRA XP D1

	400/3 D1 TR	400/3 D1 TT	500/4 D1 TR	500/4 D1 TT
Código del kit completo	3023360	3023361	3023364	3023365
Precio kit completo Euros	**5.434,00**	**5.254,00**	**6.616,00**	**6.370,00**

DATOS TÉCNICOS KAIROS EXTRA XP D2

		400/3 D2	500/4 D2
Número colectores y modelo		3 - Kairos XP 2.5-1 V	4 - Kairos XP 2.5-1 V
Superficie de apertura	m^2	6,77	9,02
Modelo módulo acumulador		EXTRA 400 D2	EXTRA 500 D2
Capacidad acumulador	l	400	500
Capacidad vaso de expansión	l	25	35
Líquido anticongelante*	l	10	10

TARIFA KAIROS EXTRA XP D2

	400/3 D2 TR	400/3 D2 TT	500/4 D2 TR	500/4 D2 TT
Código del kit completo	3023362	3023363	3023366	3023367
Precio kit completo Euros	**5.589,00**	**5.409,00**	**6.791,00**	**6.545,00**

ACCESORIOS

	Código	Precio Euros
Kit eléctrico 3000 W trifásico para 200/500 lt - Inspección	935118	**93,00**
Kit eléctrico 6000 W trifásico para 200/500 lt - Inspección	935119	**144,00**
Kit eléctrico 2000 W 230 V - Central	3078072	**375,00**

LEYENDA MODELO D1
1. Kairos XP 2.5-1 V
2. Kairos Extra D1
3. Sensys

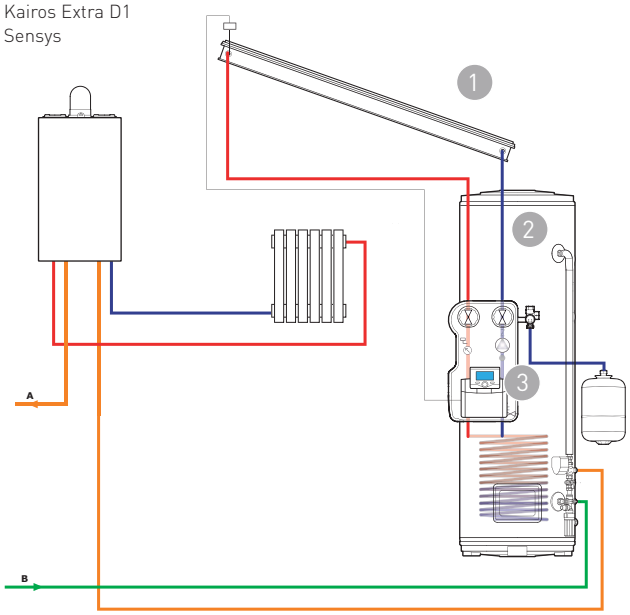

LEYENDA MODELO D2
1. Kairos XP 2.5-1 V
2. Kairos Extra D2
3. Sensys

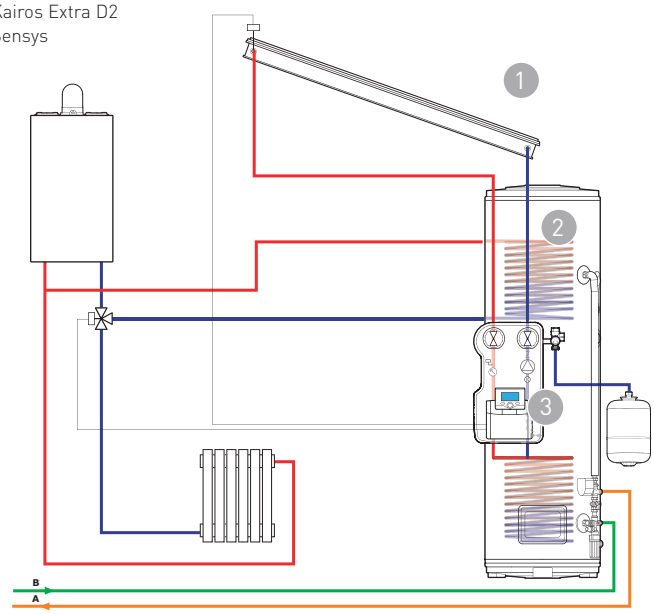

* Verificar que la proporción de glicol con agua es adecuada en función de las características de la instalación y las condiciones climáticas de la zona.

KAIROS COMBI XP

Kit de circulación forzada con colectores solares planos e interacumulador para producción de acs y calefacción con apoyo de energía solar térmica

- CONTROL ELECTRÓNICO INTEGRADO DE SERIE, INCLUYE CENTRALITA SENSYS.
- MÁXIMA EFICIENCIA Y MÍNIMO MANTENIMIENTO
- INFORME COMPLETO DEL FUNCIONAMIENTO DEL SISTEMA (INCLUYE CONTABILIZACIÓN DE ENERGÍA ACUMULADA EN KWH).
- CALDERÍN DE INERCIA DE ACERO NEGRO
- AISLAMIENTO DE 100 MM DE ESPESOR
- COMPONENTES: NUEVO GRUPO DE CIRCULACIÓN ELECTRÓNICO, KIT DE PRODUCCIÓN INSTANTÁNEA DE ACS (FWS), GRUPO DE SEGURIDAD 3 BAR ½"G, SONDAS DE TEMPERATURA, VÁLVULA 3 VÍAS MOTORIZADA Y RÁCORES DE MONTAJE.
- COLECTORES SOLARES PLANOS CON ABSORBEDOR DE ALUMINIO SELECTIVO Y EN FORMA DE SERPENTÍN
- COLECTORES CON CRISTAL DE ALTA TRANSPARENCIA
- VERSIÓN PARA MONTAJE SOBRE CUBIERTA PLANA (MODELO TR) O INCLINADA (MODELO TT)

EVO BUS BridgeNet

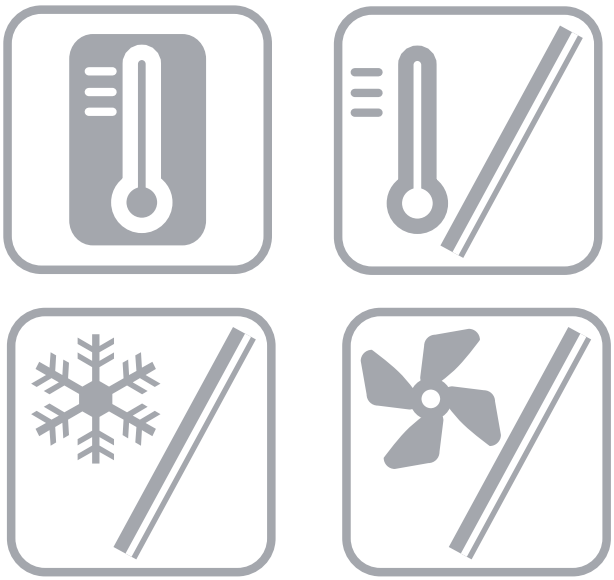

SOLAR TÉRMICO + SENSYS: TODO VENTAJAS

- FUNCIÓN ENFRIAMIENTO PARA EVITAR SOBRETEMPERATURAS DEL ACUMULADOR
- FUNCIÓN ENFRIAMIENTO PARA EVITAR SOBRETEMPERATURAS DEL COLECTOR
- FUNCIÓN ANTIHIELO PARA EVITAR ROTURAS POR CONGELACIÓN
- CÓDIGOS DE ERROR CON HISTÓRICO DE LAS ÚLTIMAS 10 INDICACIONES QUE DA EL SISTEMA; DETECCIÓN DE LA PRESIÓN DEL CIRCUITO

DATOS TÉCNICOS KAIROS COMBI XP K1

		400/3 K1	600/4 K1
Número colectores y modelo		3 - Kairos XP 2.5-1 V	4 - Kairos XP 2.5-1 V
Superficie de apertura	m^2	6,77	9,02
Modelo módulo acumulador		COMBI 400	COMBI 600
Capacidad acumulador	l	400	600
Capacidad vaso de expansión	l	25	35
Líquido anticongelante*	l	10	10

TARIFA KAIROS COMBI XP K1	400/3 K1 TR	400/3 K1 TT	600/4 K1 TR	600/4 K1 TT
Código del kit completo	3023368	3023369	3023370	3023371
Precio kit completo Euros	**6.112,00**	**5.932,00**	**7.214,00**	**6.968,00**

DATOS TÉCNICOS KAIROS COMBI XP K1

		800/6 K1	1000/8 K1
Número colectores y modelo		6 - Kairos XP 2.5-1 V	8 - Kairos XP 2.5-1 V
Superficie de apertura	m^2	13,54	18,05
Modelo módulo acumulador		COMBI 800	COMBI 1.000
Capacidad acumulador	l	800	1.000
Capacidad vaso de expansión	l	50	80
Líquido anticongelante*	l	15	20

TARIFA KAIROS COMBI XP K1	800/6 K1 TR	800/6 K1 TT	1000/8 K1 TR	1000/8 K1 TT
Código del kit completo	3023372	3023373	3023374	3023375
Precio kit completo Euros	**9.450,00**	**9.072,00**	**11.504,00**	**10.994,00**

ACCESORIOS PARA SOLUCIÓN 2

	Código	Precio Euros
Kit de recirculación sanitario para kit de producción instantáneo de ACS (opcional)	3024161	**208,00**
Válvula de 3 vías motorizada para COMBI (necesaria)	3024177	**95,00**

SOLUCIÓN 1

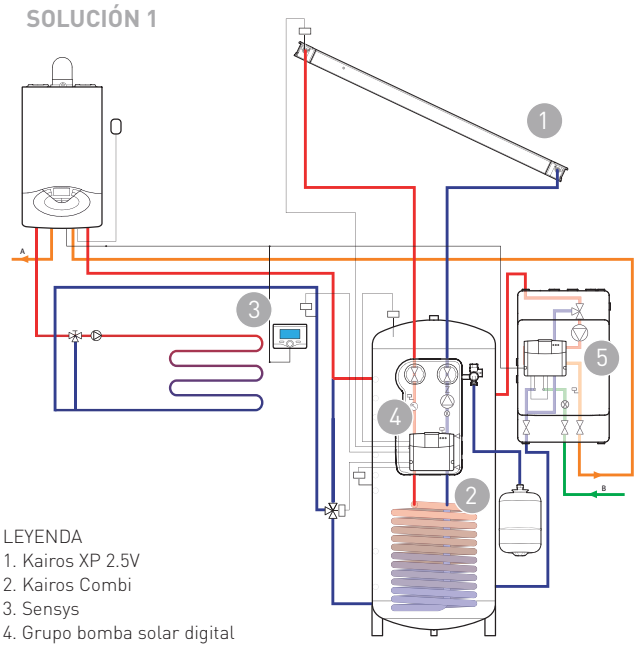

SOLUCIÓN 2

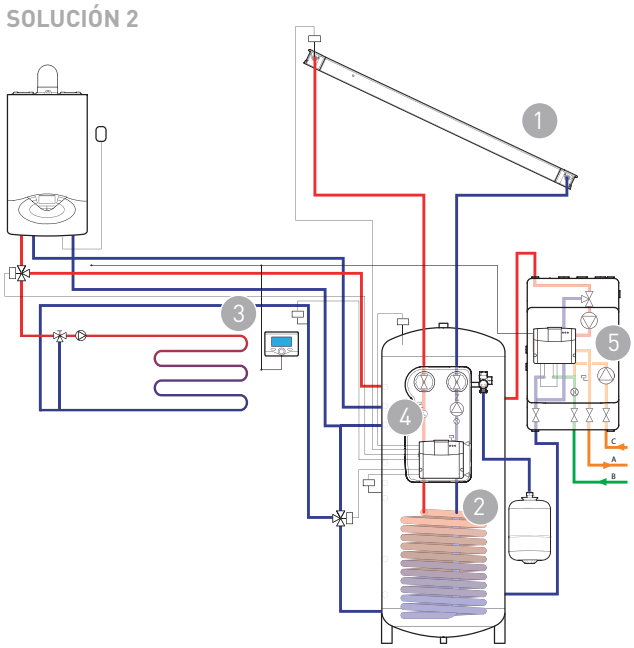

LEYENDA
1. Kairos XP 2.5V
2. Kairos Combi
3. Sensys
4. Grupo bomba solar digital
5. Kit Producción Instantánea ACS (FWS)

* Verificar que la proporción de glicol con agua es adecuada en función de las características de la instalación y las condiciones climáticas de la zona.

COMPONENTES

KAIROS MACC CF

		COLECTOR KAIROS CF 2.0 Cód. 3020008	Chasis suelo para 1 colector CF 2.0 - Cód. 3024011	Chasis tejado para 1 colector CF 2.0 - Cód. 3024014	Chasis suelo para 2 colectores CF 2.0 - Cód. 3024012	Chasis tejado para 2 colectores CF 2.0 - Cód. 3024015	Kit conexiones hidráulicas para 1 colector CF 2.0 - Cód. 3024017	Kit conexiones hidráulicas para extensión CF 2.0 - Cód. 3024018	Líquido anticongelante 5 litros Cód. 800215	KAIROS MACC 150 D1 Cód. 3023293	KAIROS MACC 200 D1 Cód. 3023294	KAIROS MACC 200 D2 Cód. 3023296	KAIROS MACC 300 D1 Cód. 3023295	KAIROS MACC 300 D2 Cód. 3023297	Centralita de control SENSYS (incluida en Kairos MACC)
KAIROS MACC-CF 150/1 D1 TR	3023350	1	1				1		1	1					1
KAIROS MACC-CF 150/1 D1 TT	3023351	1		1			1		1	1					1
KAIROS MACC-CF 200/2 D1 TR	3023352	2			1		1	1	1		1				1
KAIROS MACC-CF 200/2 D1 TT	3023353	2				1	1	1	1		1				1
KAIROS MACC-CF 200/2 D2 TR	3023354	2			1		1	1	1			1			1
KAIROS MACC-CF 200/2 D2 TT	3023355	2				1	1	1	1			1			1
KAIROS MACC-CF 300/2 D1 TR	3023356	2			1		1	1	1				1		1
KAIROS MACC-CF 300/2 D1 TT	3023357	2				1	1	1	1				1		1
KAIROS MACC-CF 300/2 D2 TR	3023358	2			1		1	1	1					1	1
KAIROS MACC-CF 300/2 D2 TT	3023359	2				1	1	1	1					1	1

KAIROS COMBI XP

		MAXIS CK1 400 - Cód. 3507097	MAXIS CK1 600 - Cód. 3507098	MAXIS CK1 800 - Cód. 3507099	MAXIS CK1 1000 - Cód. 3507100	Kit Prod. Instantánea ACS (FWS) Cód. 3024152	Grupo bomba solar digital AR Cód. 3024151	Kit conexiones hidráulicas Combi Cód. 3024174	Sonda retorno calefacción-S4 Cód. 3024175	Grupo de seguridad completo 3 bar R1/2 - Cód. 12053830	Documentación Combi Cód. 3024189	Centralita de control Sensys Cód. 3318585	KAIROS XP 2.5-1 V Cód. 3020046	Kit conexiones hidráulicas para 1 colector XP 2.5 - Cód. 3024093	Kit conexiones hidráulicas para extensión XP 2.5 - Cód. 3024094	Barra Horizontal XP 2.5 V Cód. 3024104	Triángulo XP 2.5 V Cód. 3024103
KAIROS COMBI-XP 400/3 K1 TR	3023368	1				1	1	1	1	1	1	1	3	1	2	3	3
KAIROS COMBI-XP 400/3 K1 TT	3023369	1				1	1	1	1	1	1	1	3	1	2	3	
KAIROS COMBI-XP 600/4 K1 TR	3023370		1			1	1	1	1	1	1	1	4	1	3	4	4
KAIROS COMBI-XP 600/4 K1 TT	3023371		1			1	1	1	1	1	1	1	4	1	3	4	
KAIROS COMBI-XP 800/6 K1 TR	3023372			1		1	1	1	1	1	1	1	6	1	5	6	6
KAIROS COMBI-XP 800/6 K1 TT	3023373			1		1	1	1	1	1	1	1	6	1	5	6	
KAIROS COMBI-XP 1.000/8 K1 TR	3023374				1	1	1	1	1	1	1	1	8	1	7	8	8
KAIROS COMBI-XP 1.000/8 K1 TT	3023375				1	1	1	1	1	1	1	1	8	1	7	8	

COMPONENTES

KAIROS EXTRA XP

		COLECTOR KAIROS XP 2.5 V -1 Cód. 3020046	Barra Horizontal XP 2.5 V Cód. 3024104	Triángulo XP 2.5 V -1 Cód. 3024103	Juego de 2 ganchos inox universal Cód. 3024112	Kit conexiones hidráulicas para 1 colector XP 2.5 - Cód. 3024093	Kit conexiones hidráulicas para extensión XP 2.5 - Cód. 3024094	KAIROS EXTRA 400 D1 Cód. 3070395	KAIROS EXTRA 400 D2 Cód. 3070397	KAIROS EXTRA 500 D1 Cód. 3070396	KAIROS EXTRA 500 D2 Cód. 3070398	Vaso expansion solar 25 l Cód. 4448666451	Vaso expansion solar 35 l Cód. 12002737	Líquido anticongelante 5 litros Cód. 800215	Centralita de control SENSYS (incluida en Kairos EXTRA)
KAIROS EXTRA-XP 400/3 D1 TR	3023360	3	3	3		1	2	1				1		2	1
KAIROS EXTRA-XP 400/3 D1 TT	3023361	3	3		4	1	2	1				1		2	1
KAIROS EXTRA-XP 400/3 D2 TR	3023362	3	3	3		1	2		1			1		2	1
KAIROS EXTRA-XP 400/3 D2 TT	3023363	3	3		4	1	2		1			1		2	1
KAIROS EXTRA-XP 500/4 D1 TR	3023364	4	4	4		1	3			1			1	2	1
KAIROS EXTRA-XP 500/4 D1 TT	3023365	4	4		5	1	3			1			1	2	1
KAIROS EXTRA-XP 500/4 D2 TR	3023366	4	4	4		1	3				1		1	2	1
KAIROS EXTRA-XP 500/4 D2 TT	3023367	4	4		5	1	3				1		1	2	1

Juego de 2 ganchos inox universal Cód. 3024112	Vaso expansion solar 25 l Cód. 4448666451	Vaso expansion solar 35 l Cód. 12002737	Vaso expansión solar 50 l Cód. 12028860	Vaso expansión solar 80 l Cód. 12078041	Líquido anticongelante 5 l Cód. 800215	Válvula 3 vías motorizada para COMBI Cód. 3024177
	1				2	1
4	1				2	1
		1			2	1
5		1			2	1
			1		3	1
7			1		3	1
				1	4	1
9				1	4	1

CARACTERÍSTICAS TÉCNICAS. Descripción detallada y tarifa de cada componente a partir de página 26.

Kits KAIROS THERMO HF

Elegancia, eficiencia y sencillez
¡Por fin juntas!

KITS DE CIRCULACIÓN NATURAL

NOVEDAD

KAIROS THERMO
Compacto y eficiente
150, 200, 300 litros

ELEGANTE DISEÑO Y MÍNIMO IMPACTO VISUAL

La nueva gama KAIROS THERMO HF, gracias a su concepción horizontal y a su acumulador semi-integrado, minimiza como ningún otro kit solar el impacto visual en la vivienda porque reduce en un 30% la altura máxima.

Una nueva concepción que unida a la exclusiva superficie de cristal continua del colector confiere a los nuevos kits de circulación natural un diseño elegante y coherente con sus altas prestaciones.

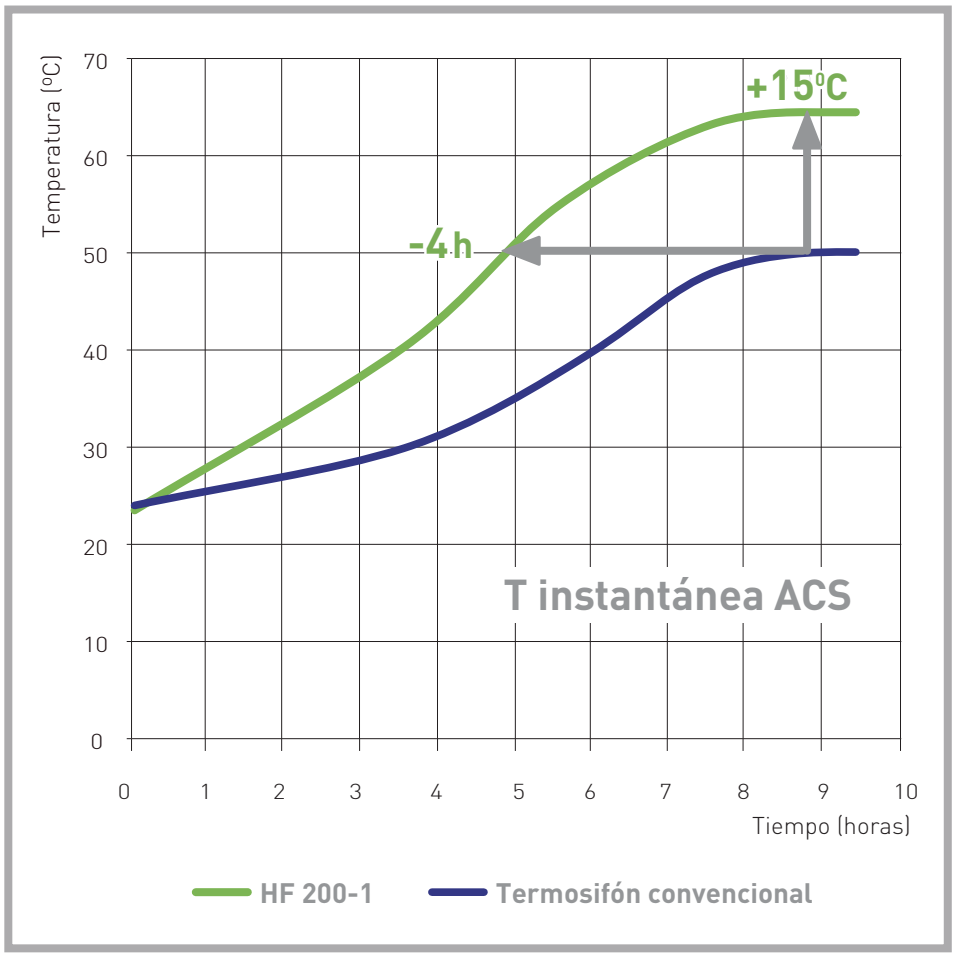

máxima eficiencia

TIEMPOS DE CALENTAMIENTO MÁS CORTOS - 4h

TEMPERATURA DE CONFORT MÁS ELEVADA +15ºC

sencillez de montaje

CHASIS REFORZADO Y AUTOPORTANTE

CONEXIÓN FÁCIL Y RÁPIDA

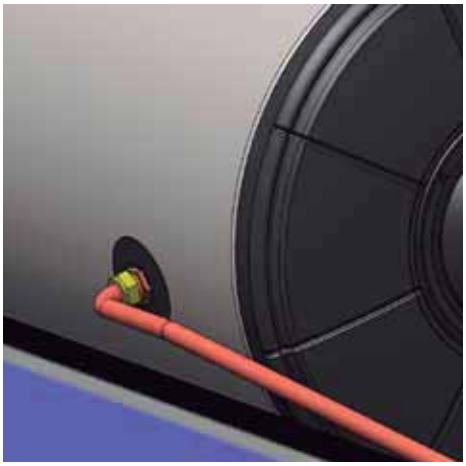

KAIROS THERMO HF

150-1 TR • 150-1 TT
200-1 TR • 200-1 TT
300-2 TR • 300-2 TT

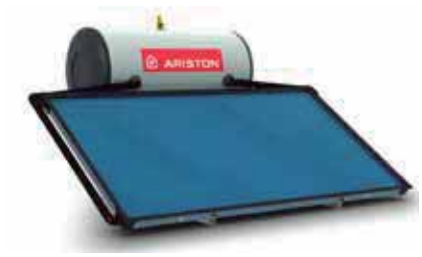

Sistema de circulación natural para producción de agua caliente sanitaria

- NUEVO CIRCUITO HIDRÁULICO PARA OPTIMIZAR LA CANTIDAD DE ACS PRODUCIDA EN FUNCIÓN DE LA RADIACIÓN SOLAR DISPONIBLE
- COLECTOR DE ALTAS PRESTACIONES PARA GARANTIZAR MAYOR TEMPERATURA DE ACS
- NUEVO DISEÑO QUE REDUCE EL IMPACTO VISUAL
- INSTALACIÓN SENCILLA GRACIAS A CONEXIONES RÁPIDAS Y CHASIS AUTOPORTANTE
- CERTIFICACIÓN DE SISTEMA SOLARKEYMARK

DATOS TÉCNICOS KAIROS THERMO HF

		150-1 TR	150-1 TT	200-1 TR	200-1 TT	300-2 TR	300-2 TT
Instalación		Suelo	Tejado	Suelo	Tejado	Suelo	Tejado
Superficie bruta	m^2	2,2	2,2	2,2	2,2	4,4	4,4
Superficie de apertura	m^2	2,01	2,01	2,01	2,01	4,02	4,02
Peso	kg	135	133	153	151	231	218
Volumen circuito solar	l	6	6	6	6	11	11
Volumen ACS	l	153	153	202	202	280	280
Presión máx. circuito ACS	bar	8	8	8	8	8	8
Presión máx circuito solar	bar	1,5	1,5	1,5	1,5	1,5	1,5
Disipersión térmica acumulador	kWh/24h	1,8	1,8	2,2	2,2	3,6	3,6

TARIFA KAIROS THERMO HF	150-1 TR	150-1 TT	200-1 TR	200-1 TT	300-2 TR	300-2 TT
Código del kit completo	3022125	3022124	3022127	3022126	3022129	3022128
Precio kit completo Euros	**1.677,00**	**1.593,00**	**1.819,00**	**1.735,00**	**2.893,00**	**2.809,00**

SUELO (TR)

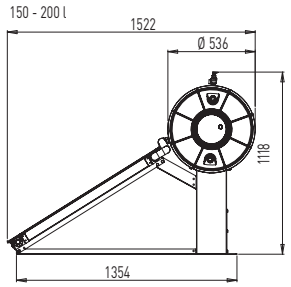

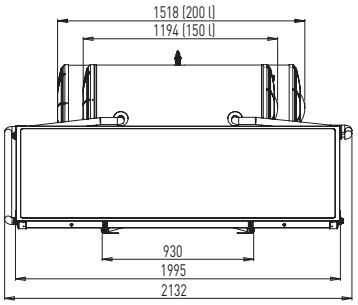

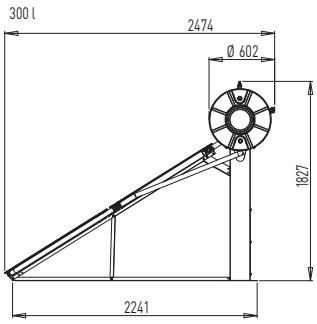

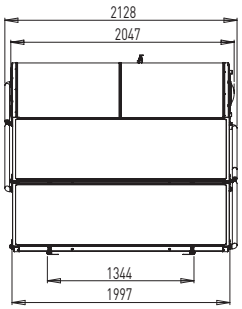

TEJADO (TT)

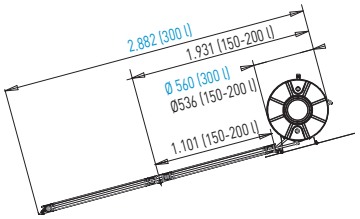

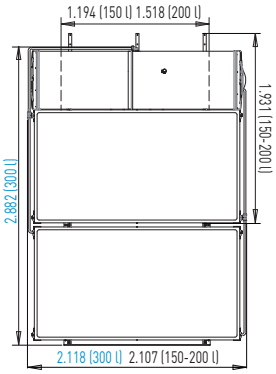

COMPONENTES

KAIROS THERMO HF

		COLECTOR KAIROS VN 2.2 Cód. 3020041	Interacumulador CNA 150 HF Cód. 3507104	Interacumulador CNA 200 HF Cód. 3507105	Interacumulador CNA 300 HF Cód. 3507106	Kit racores hidráulicos THERMO HF 150-1 200-1 TT - Cód. 3024164	Kit racores hidráulicos THERMO HF 150-1 200-1 TR - Cód. 3024162	Kit racores hidráulicos THERMO HF 300-2 TT - Cód. 3024165	Kit racores hidráulicos THERMO HF 300-2 TR - Cód. 3024163	Soporte para tejado THERMO HF 150-1 200-1 - Cód. 3024168	Soporte para suelo THERMO HF 150-1 200-1 - Cód. 3024166	Soporte para tejado THERMO HF 300-2 - Cód. 3024169	Soporte para suelo THERMO HF 300-2 - Cód. 3024167
KAIROS THERMO HF 150-1 TT	3022124	1	1			1				1			
KAIROS THERMO HF 150-1 TR	3022125	1	1				1				1		
KAIROS THERMO HF 200-1 TT	3022126	1		1		1				1			
KAIROS THERMO HF 200-1 TR	3022127	1		1			1				1		
KAIROS THERMO HF 300-2 TT	3022128	2			1			1				1	
KAIROS THERMO HF 300-2 TR	3022129	2			1				1				1

Tabla de accesorios

Descripción	Código	Precio en Euros
Kit eléctrico 1.500 W para Kairos Thermo HF 150, 200 y 300	107069	31,00
Válvula mezcladora termostática	3024085	112,00
Válvula de tres vías motorizada	3087085	142,00
Termómetro termostato digital	800232	118,00
Grupo de seguridad hidráulico 3/4"	877085	22,00
Líquido anticongelante (envase 5 litros)	800215	48,00
Plantilla montaje (150-1 200-1 suelo)	3024194	35,00
Plantilla montaje (300-2 suelo)	3024195	35,00
Correas de transporte acumulador	3024198	28,00

ESQUEMAS GENERALES DE INSTALACIÓN

ESQUEMA A

Sistema solar con apoyo mediante calentadores a gas o caldera genérica.
El termómetro termostato digital (cód. 800232) gestiona la válvula de tres vías motorizada (cód. 3087085) y ésta dirige el agua precalentada hacia el apoyo o hacia el consumo.
Válvula mezcladora termostática (cód. 3024085) para regular la temperatura de consumo.

NIVEL DE AHORRO **ALTO**.

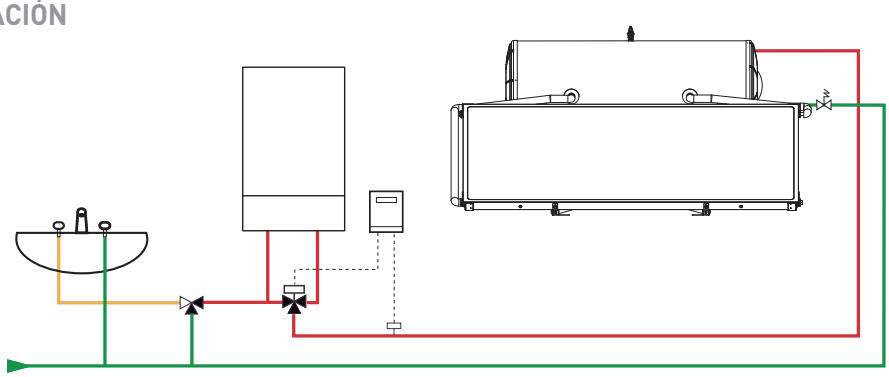

ESQUEMA B

Sistema solar con apoyo mediante caldera modulante ARISTON.
La válvula mezcladora termostática (cód. 3024085) con sonda NTC cód. 3318317) montada a la entrada del agua fría de la caldera, permite que ésta aporte la temperatura que no haya alcanzado el sistema solar.

NIVEL DE AHORRO **ÓPTIMO**

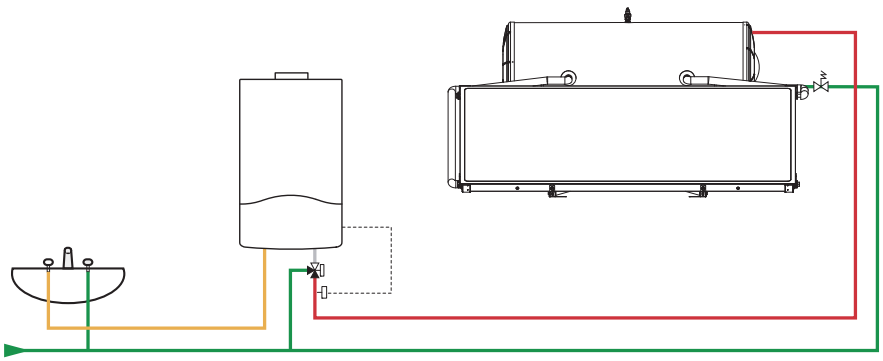

Componentes
para sistemas solares

COLECTORES
SOPORTES
ELEMENTOS DE REGULACIÓN
ACCESORIOS
ACUMULADORES

COLECTOR SOLAR KAIROS

CF 2.0

Colector solar para circulación forzada

- ABSORBEDOR CON TRATAMIENTO ALTAMENTE SELECTIVO DE ÓXIDO DE TITANIO
- VIDRIO SOLAR PRISMÁTICO DE SEGURIDAD
- CIRCUITO HIDRÁULICO DE TUBOS DE COBRE
- DISEÑADO Y DIMENSIONADO PARA INSTALACIONES DE CIRCULACIÓN FORZADA
- TEST DE RENDIMIENTO SEGÚN EN 12975
- CERTIFICADO DE CALIDAD P-ICIM OTORGADO POR EL ENTE DE HOMOLOGACIÓN ICIM

ABSORCIÓN ELEVADA

AISLAMIENTO LANA DE ROCA

LARGA DURACIÓN

ANTI CORROSIÓN

ANTI GRANIZO

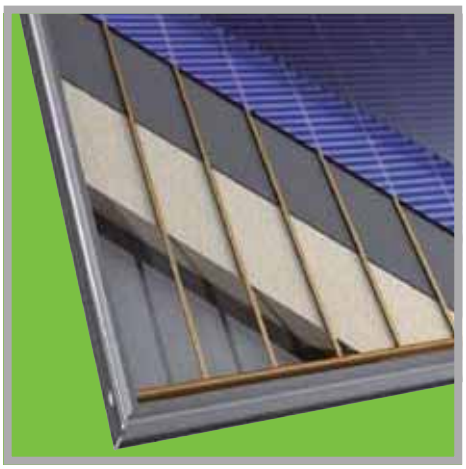

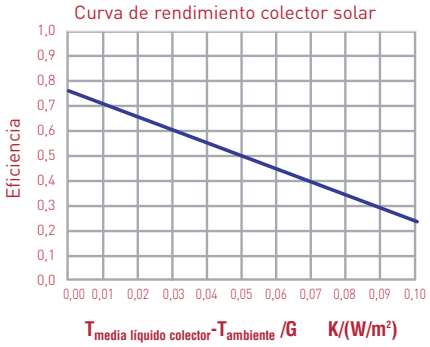

Datos técnicos - Dimensiones del producto

		COLECTOR SOLAR KAIROS CF 2.0
Peso	kg	35
Presión de ejercicio	bar	6
Diámetro tubos	mm	18
Capacidad líquido del colector	l	1
Absorción	%	95
Emisión	%	5
Superficie de apertura	m^2	1,82
Superficie de absorción	m^2	1,76
Capacidad térmica específica	kJ/K	13
Eta η0 (sobre área de apertura)		0,74*
k1	W/m^2K	3,425*
k2	W/m^2K^2	0,008*
Temperatura de estancación	ºC	182,3

* Los datos hacen referencia al área de apertura

TARIFA COLECTOR SOLAR	KAIROS CF 2.0
Código	3020008
Precio Euros	**525,00**

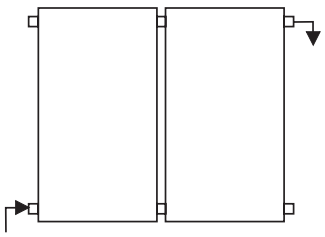
Hasta 6 colectores

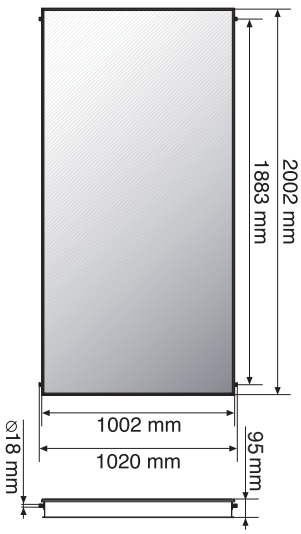

COLECTOR SOLAR KAIROS

XP 2.5-1 V

Colector solar vertical para circulación forzada
Grandes instalaciones

- ABSORBEDOR CON TRATAMIENTO ALTAMENTE SELECTIVO DE ÓXIDO DE TITANIO
- VIDRIO SOLAR PRISMÁTICO DE SEGURIDAD
- CIRCUITO HIDRÁULICO DE TUBOS DE COBRE
- DISEÑADO Y DIMENSIONADO PARA SISTEMAS SOLARES DE GRANDES DIMENSIONES
- 4 CONEXIONES HIDRÁULICAS RÁPIDAS
- CONEXIÓN ENVÍO Y RETORNO POR MISMO LADO (MÁX. 5 COLECTORES / FILA) O EN LADOS OPUESTOS (MÁX. 10 / FILA)
- TEST DE RENDIMIENTO SEGÚN EN 12975

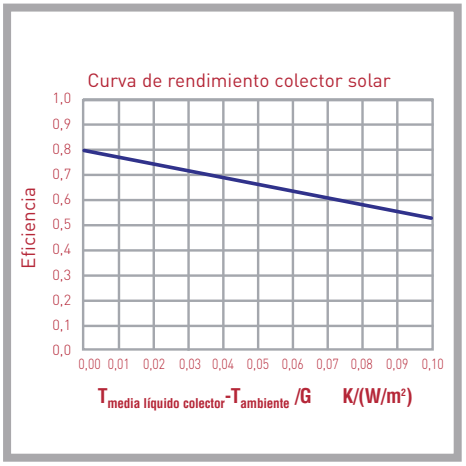

SOLAR TÉRMICO

COLECTORES

Datos técnicos - Dimensiones del producto

		COLECTOR SOLAR KAIROS XP 2.5-1 V
Peso	kg	46
Presión de ejercicio	bar	6
Capacidad líquido del colector	l	2,1
Superficie de apertura	m^2	2,256
Superficie de absorción	m^2	2,241
Eta η0 (sobre área de apertura)		0,808*
k1	W/m^2K	3,131*
k2	W/m^2K^2	0,016*
Temperatura de estancación	ºC	198

* Los datos hacen referencia al área de apertura

TARIFA COLECTOR SOLAR	KAIROS XP 2.5 -1 V
Código	3020046
Precio Euros	**709,00**

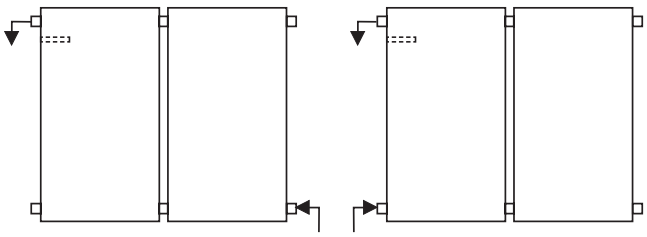

Hasta 10 colectores

Hasta 5 colectores

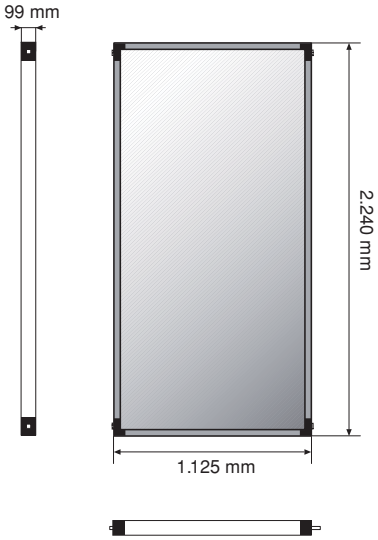

COLECTOR SOLAR KAIROS

XP 2.5-1 H

Colector solar horizontal para circulación forzada
Grandes instalaciones

- ABSORBEDOR CON TRATAMIENTO ALTAMENTE SELECTIVO DE ÓXIDO DE TITANIO
- VIDRIO SOLAR PRISMÁTICO DE SEGURIDAD
- CIRCUITO HIDRÁULICO DE TUBOS DE COBRE
- DISEÑADO Y DIMENSIONADO PARA SISTEMAS SOLARES DE GRANDES DIMENSIONES
- 4 CONEXIONES HIDRÁULICAS RÁPIDAS
- CONEXIÓN ENVÍO Y RETORNO POR EL MISMO LADO (MÁX. 5 COLECTORES / FILA) O EN LADOS OPUESTOS (MÁX. 10 / FILA)
- TEST DE RENDIMIENTO SEGÚN EN 12975

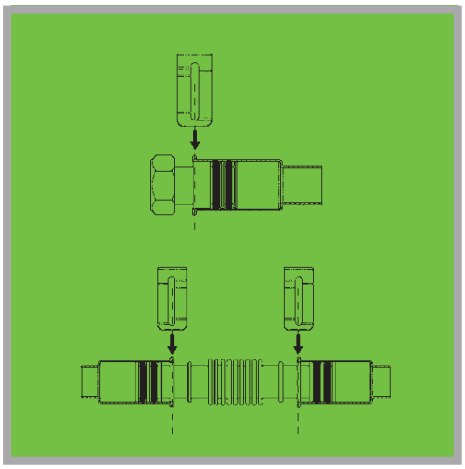

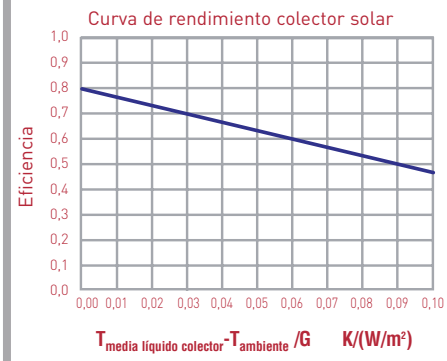

Datos técnicos - Dimensiones del producto

		COLECTOR SOLAR KAIROS XP 2.5-1 H
Peso	kg	46
Presión de ejercicio	bar	6
Capacidad líquido del colector	l	2,5
Superficie de apertura	m^2	2,256
Superficie de absorción	m^2	2,241
Eta η0 (sobre área de apertura)		0,812*
k1	W/m^2K	3,015*
k2	W/m^2K^2	0,017*
Temperatura de estancación	ºC	193

* Los datos hacen referencia al área de apertura

TARIFA COLECTOR SOLAR	KAIROS XP 2.5-1 H
Código	3020047
Precio Euros	**743,00**

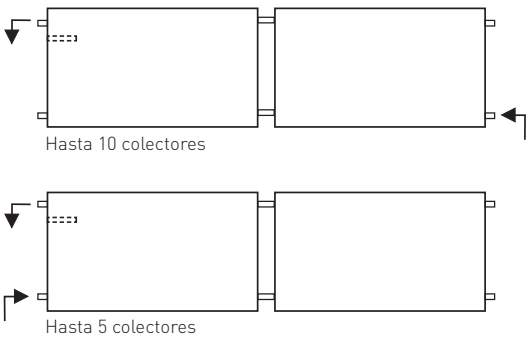

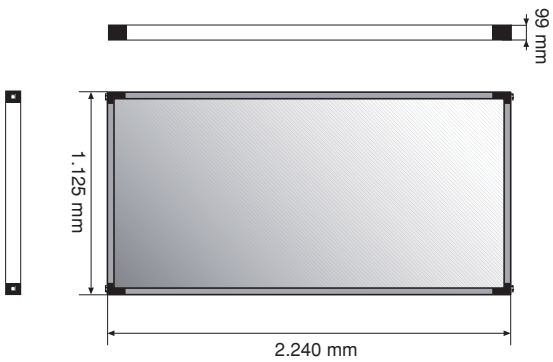

SOLAR TÉRMICO

COLECTORES

ARISTON

Relación de componentes

			1		2		3		4		5		6	
			TT	TR	TT	TR	TT	TR	TT	TR	TT	TR	TT	TR
Descripción	Código	Precio €												
KAIROS CF 2.0	3020008	525,00	1	1	2	2	3	3	4	4	5	5	6	6
Kit conexiones hidráulicas para 1 colector CF 2.0	3024017	80,00	1	1	1	1	1	1	1	1	1	1	1	1
Kit conexiones hidráulicas para extensión CF 2.0	3024018	29,00			1	1	2	2	3	3	4	4	5	5
Chasis tejado para 1 colector CF 2.0	3024014	83,00	1				1				1			
Chasis tejado para 2 colectores CF 2.0	3024015	112,00			1				1				1	
Chasis tejado extensión 2 colectores CF 2.0	3024016	115,00					1		1		2		2	
Chasis suelo para 1 colector CF 2.0	3024011	173,00		1				1				1		
Chasis suelo para 2 colectores CF 2.0	3024012	280,00				1				1				1
Chasis suelo extensión 2 colectores CF 2.0	3024013	283,00						1		1		2		2

ACCESORIOS

XP 2.5-1 V • XP 2.5-1 H

			1			2				3				4				5				6				7				8				9				10			
Descripción	Código	Precio €	TT	TR	IN	TT	TR	IN	IN²	TT	TR	IN	IN²	TT	TR	IN	IN²	TT	TR	IN	IN²	TT	TR	IN	IN²	TT	TR	IN	IN²	TT	TR	IN	IN²	TT	TR	IN	IN²	TT	TR	IN	IN²
KAIROS XP 2.5-1 V	3020046	709,00	1	1	1	2	2	2	4	3	3	3	6	4	4	4	8	5	5	5	10	6	6	6	12	7	7	7	14	8	8	8	16	9	9	9	18	10	10	10	20
Kit conexiones hidráulicas para 1 colector XP 2.5	3024093	97,00	1	1	1	1	1	1	2	1	1	1	2	1	1	1	2	1	1	1	2	1	1	1	2	1	1	1	2	1	1	1	2	1	1	1	2	1	1	1	2
Kit conexiones hidráulicas para extensión XP 2.5	3024094	55,00				1	1	1	2	2	2	2	4	3	3	3	6	4	4	4	8	5	5	5	10	6	6	6	12	7	7	7	14	8	8	8	16	9	9	9	18
Barra horizontal (XP 2.5 V)	3024104	70,00	1	1		2	2			3	3			4	4			5	5			6	6			7	7			8	8			9	9			10	10		
Triángulo (XP 2.5 V)	3024103	84,00		2			2				3				4				5				6				7				8				9				10		
Juego ganchos para tejado inclinado	elegir según tipo de teja (ver lista abajo)		2			3				4				5				6				7				8				9				10				11			
Kit integración 1 colector	3721434	540,00			1																																				
Kit integración 2 colectores	3721428	690,00						1	1			1	1			1	1			1	1			1	1			1	1			1	1			1	1			1	1
Kit integración colector adicional	3721429	355,00										1	1			2	2			3	3			4	4			5	5			6	6			7	7			8	8
Kit integración 2ª fila, 2 colectores	3721430	380,00							1				1				1				1				1				1				1				1				1
Kit integración 2ª fila, colector adicional	3721431	230,00											1				2				3				4				5				6				7				8

			1		2		3		4		5		6		7		8		9		10	
Descripción	Código	Precio €	TT	TR	TT	TR	TT	TR	TT	TR	TT	TR	TT	TR	TT	TR	TT	TR	TT	TR	TT	TR
KAIROS XP 2.5-1 H	3020047	743,00	1	1	2	2	3	3	4	4	5	5	6	6	7	7	8	8	9	9	10	10
Kit conexiones hidráulicas para 1 colector XP 2.5	3024093	97,00	1	1	1	1	1	1	1	1	1	1	1	1	1	1	1	1	1	1	1	1
Kit conexiones hidráulicas para extensión XP 2.5	3024094	55,00			1	1	2	2	3	3	4	4	5	5	6	6	7	7	8	8	9	9
Barra horizontal (XP 2.5 H)	3024106	112,00	1	1	2	2	3	3	4	4	5	5	6	6	7	7	8	8	9	9	10	10
Triángulo (XP 2.5 H)	3024105	56,00		2		3		4		5		6		7		8		9		10		11
Juego ganchos para tejado inclinado	elegir según tipo de teja (ver lista abajo)		2		3		4		5		6		7		8		9		10		11	

JUEGO DE GANCHOS según tipos de teja	Código	Precio €	
Juego de 2 ganchos inox universal. Son necesarios 2 juegos (4 ganchos) por colector.	3024112	18,00	
Juego de 2 ganchos para teja arabe. Son necesarios 2 juegos (4 ganchos) por colector.	3024113	40,00	
Juego de 2 ganchos para teja mixta y plana. Son necesarios 2 juegos (4 ganchos) por colector.	3024114	42,00	
Barra roscada para tejado ondulado. 2 unidades. Son necesarios 2 juegos (4 barras) por colector.	3024115	30,00	
Tornillo de doble rosca para madera. 2 unidades. Son necesarios 2 juegos (4 tornillos) por colector.	3024116	35,00	
Juego de 2 ganchos para teja tipo pizarra. Son necesarios 2 juegos (4 ganchos) por colector.	3024083	43,00	

ACCESORIOS

Dispositivos y accesorios de gestión de la instalación solar	Código	Precio €
Centralita control Sensys Centralita de control solar con tecnología BUSBRIDGENET. Permite gestionar hasta 7 esquemas diferentes con 4 sondas NTC y 3 salidas de tensión. La centralita visualiza el esquema seleccionado, temperaturas medidas en las sondas así como la cantidad de energía aportada por el equipo solar en kWh diaria, semanal o anualmente. (Compatible con equipos BUSBRIDGENET: MACC, EXTRA, COMBI o grupo bombeo digital)	3318585	145,00
Centralita solar ELIOS 25 Centralita dotada de display LCD que permite visualizar y gestionar hasta 20 tipos de instalación con 4 entradas para sondas tipo Pt1000 Clase B DIN y 4 salidas de tensión (Incluye tres sondas y una vaina ½" para colocación sonda)	3104047	240,00
Sonda solar agua sanitaria adicional Sonda cilíndrica diámetro 6 mm Pt1000 Clase B DIN con 1 metro de cable azul adaptada a la medición de las temperaturas del interacumulador; rango -500C/+1100C. Compatible con Elios 25.	3104049	13,00
Sonda colector + vaina Sonda cilíndrica Pt1000 Clase B DIN con 1 metro de cable gris; rango -500C/+2000C. Compatible con Elios 25. Vaina de latón y abrazadera de fijación incluidos.	3104048	22,00
Centralita solar ELIOS 31-20 Centralita solar con 3 entradas para sonda NTC y dos salidas a 230V. Visualización de la temperatura con leds. Contiene 3 sondas. Dimensiones 156x108x47. (Incluye tres sondas y una vaina ½" para colocación sonda)	3024084	150,00
Termómetro termostato digital (para instalaciones de termosifón) Dispone de entrada para sonda y salida con tensión a 230V. Sonda con un cable de 1,5 m de longitud incluida.	800232	118,00

Dispositivos y accesorios hidráulicos	Código	Precio €
Grupo bomba BASE 15x40 (necesario pedir válvula 6bar 12061101) Estación de bombeo base para instalaciones de circulación forzada, compuesto de grupo de seguridad, grupo de regulación y de bombeo. Conexión para vaso de expansión ¾".	12060760	240,00
Válvula de seguridad 6bar 1/2"	12061101	21,00
Grupo bomba solar 25-65 (AR) Compuesto por grupo de seguridad, grupo de regulación y de bombeo. Conexiones hidráulicas de ¾". Dimensiones. 250 x 375 mm.	3024056	522,00
Grupo bomba solar digital AR (Necesario pedir centralita SENSYS 3318585) Estación de bombeo digital con tecnología BUSBRIDGENET, compuesto por grupo de seguridad, grupo de regulación y de bombeo, sensores digitales de presión y de temperatura y tarjeta electrónica de control. Conexiones hidráulicas de 18 mm o ¾". Dimensiones 275 x 480 mm	3024151	605,00
Grupo bomba solar cascada 25-65 Compuesto por grupo de regulación y de bombeo. Conexiones hidráulicas de ¾". Para instalar junto al grupo bomba solar 25-65 (AR) para más interacumuladores o más baterías de colectores. Dimensiones. 250 x 375 mm	3024057	401,00
Grupo bomba solar 25-120 Para instalaciones de grandes dimensiones, incluye válvula de seguridad y grupo de bombeo. Conexiones hidráulicas de ¾".Dimensiones. 250 x 375 mm	3024059	815,00
Kit producción instantánea de ACS (FWS) (Necesario pedir centralita SENSYS 3318585) Kit de producción instantáneas de agua caliente sanitaria tecnología BUSBRIDGENET con caudal de activación 2,5 l/min y caudal máximo de agua caliente sanitaria de 32 l/min. Temperatura regulable de 36 a 65 °C. Dimensiones 700 x 400 x 295 mm	3024152	1.060,00
Kit recirculación ACS para FWS Kit bomba de recirculación para solución KAIROS COMBI con caldera system	3024161	208,00
Válvula mezcladora termostática	3024085	112,00
Válvula de tres vías motorizada Alimentación 230V. Conexión rosca macho de ¾" Dimensiones: 94 x 130 x 68 mm	3087085	142,0

ACCESORIOS

Dispositivos y accesorios de gestión de la instalación solar	Código	Precio €
Vaso de expansión 18 l	4448666440	77,00
Vaso de expansión 25 l	4448666451	97,00
Vaso de expansión 35 l	12002737	114,00
Vaso de expansión 50 l	12028860	207,00
Vaso de expansión 80 l	12078041	322,00
Vaso de expansión 150 l	3720857	580,00
Vaso de expansión 200 l	3720858	720,00
Vaso de expansión adecuado para circuitos cerrados de calefacción y energía solar de acuerdo con la DIN 4757 y EN 12977. El vaso está equipado con una membrana especial para sistemas solares, certificada según la norma DIN 4807-3, que separa el lado aire del lado del líquido solar. El sistema de fijación permite una instalación estable y segura. Presión máxima 10 bar. Temperatura de utilización del sistema entre -10°C/+99°C.		
Intercambiador de placas solar genérico 16 KW	3024036	659,00
Intercambiador de placas solar genérico 32 KW	3024037	910,00
Intercambiador de placas solar genérico 48 KW	3024038	1.143,00
Intercambiador de calor de placas en acero, adecuado para el empleo tanto en agua sanitaria como en calefacción. Presión operativa 5 bar, temperatura operativa máxima 60/45 °C Respectivamente con superficie de intercambio (m²)/ número de placas/ caudal volumétrico admisible (l/h) 0,4/18/720; 0,8/34/1440; 1,2/48/2500.		
Intercambiador tubular para piscinas 20 KW	3024039	1.287,00
Intercambiador tubular para piscinas 40 KW	3024040	1.519,00
Intercambiador tubular para piscinas 70 KW	3024041	1.869,00
Intercambiador de calor de haz de tubos en titanio, adecuado al calentamiento del agua de la piscina. Presión operativa 2 bar. Caudal operativo (m³) primario/secundario respectivamente de 0,9/10; 1,7/15; 3/20		
Kit adaptación hidráulica lado colector	3024070	51,00
Contiene 2 rácores de 3/4" - 22 mm y dos rácores con reducción para conectar a tubo de cobre de Ø 18 y 15 mm.		
Kit adaptación hidráulica lado grupo bomba	3024071	72,00
Contiene 3 juegos de reducciones y tuercas para conectar a tubo de cobre liso de Ø16 – 18 y 22 mm.		
Tubos paso techo inox	3087014	149,00
Contiene dos tubos flexibles aislados de Ø 22 mm y 1 m de longitud. Conexiones para tubo liso de cobre de 18 y 22 mm.		
Tubos pre aislados gemelos	3024069	435,00
El kit contiene 10 m de tubo gemelo inox coarrugado DN 16 pre aislado. El cable de la sonda del colector está también incorporado. Incluye un kit de racores para conexiones al colector y a la estación de bombeo.		
Grupo de seguridad hidráulico 1/2"	877084	21,00
Grupo de seguridad hidráulico 3/4"	877085	22,00
Grupo de seguridad hidráulico 1"	885516	88,00
Sifón 1"	877086	4,00
Válvula purgado automático y llave de paso	3024158	37,00
Purgador automático con cuerpo de latón niquelado, temperatura máxima 180ºC, presión máx 10 bar y presión de descarga 4 bar, máx. porcentaje de glicol 50%.		

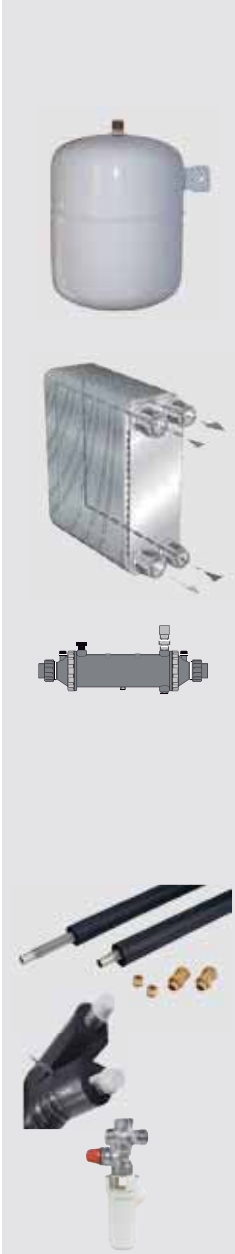

Instrumentos para llenado y mantenimiento del circuito solar	Código	Precio €
Líquido anticongelante (envase 5 l)	800215	48,00
Glicol propilénico no tóxico, inodoro e higroscópico. Los inhibidores de corrosión contenidos en el glicol propilénico protegen los metales utilizados habitualmente en las instalaciones solares. Mezclable con agua en cada proporción entre el 25% y el 55%		
Bomba manual de carga de líquido anticongelante	800235	125,00
Bomba de émbolo de latón para el llenado de la instalación solar.		
Maletín de control de instalaciones	3024090	428,00
Contiene refractómetro para control de la proporción de líquido, útiles para la obtención de muestras, inclinómetro, brújula y papel indicador de PH.		
Bomba para llenado instalaciones	3024091	780.00
Contiene bomba de llenado, recipiente de 30 litros para la mezcla de líquido calo-portador y carrito de manipulación.		

KAIROS MACC D1 - D2

Módulo interacumulador de uno o dos serpentines con accesorios de solar pre-montados

- CONTROL ELECTRÓNICO INTEGRADO DE SERIE, INCLUYE CENTRALITA SENSYS.
- COMPONENTES DEL CIRCUITO SOLAR PRE-DIMENSIONADOS Y PRE-MONTADOS DE SERIE.
- CALDERÍN EN ACERO VITRIFICADO EN TITANIO A 850 °C.
- MÁXIMA EFICIENCIA Y MÍNIMO MANTENIMIENTO.
- INFORME COMPLETO DEL FUNCIONAMIENTO DEL SISTEMA (INCLUYE CONTABILIZACIÓN DE ENERGÍA ACUMULADA EN KWH).
- NUEVO DISEÑO INNOVADOR.

LEYENDA

1. Centralita de control Sensys
2. Válvula seguridad 6 bar
3. Sensor electrónico de presión
4. Válvula mezcladora motorizada
5. Grupo de seguridad para el agua caliente sanitaria
6. Predisposición para conectar un segundo vaso de expansión para ACS o para el circuito solar
7. Mini-depósito para recuperar fluido calo-portador
8. Contador electrónico de flujo
9. Grupo bomba de circulación de 2 velocidades
10. Vaso de expansión de 16 litros
11 .Manómetro analógico
12. Separador de burbujas

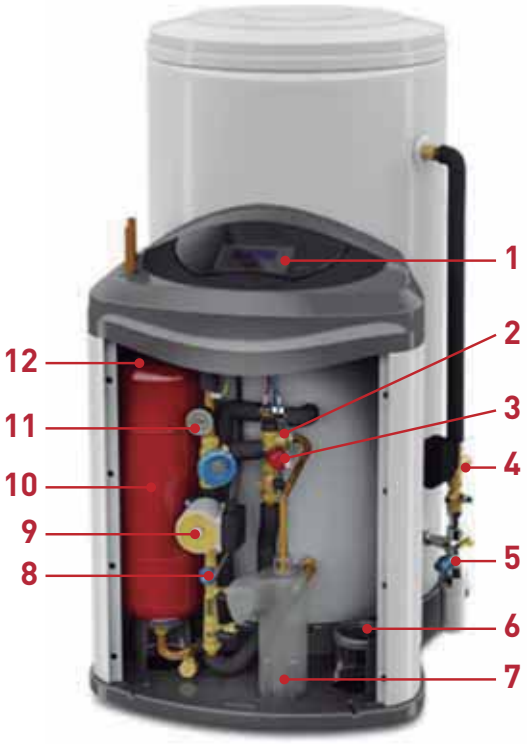

Datos técnicos - Dimensiones del producto

		MACC 150 D1	MACC 200 D1	MACC 300 D1	MACC 200 D2	MACC 300 D2
Capacidad	l	150	200	300	200	300
Superficie serpentín superior	m^2	-	-	-	0,8	0,8
Superficie serpentín inferior	m^2	0,85	0,85	0,85	0,85	0,85
Temperatura máxima funcionamiento	°C	85	85	85	85	85
Presión máx. circuito sanitario	bar	7	7	7	7	7
Altura manométrica bomba solar	mca	4,5	4,5	4,5	4,5	4,5
Capacidad vaso expansión circuito solar	l	16	16	16	16	16
Presión válvula de seguridad solar	bar	6	6	6	6	6
Peso neto	kg	82	106	119	110	131
Dimensiones	mm					
	A	965	1.260	1.782	1.260	1.782
	B (sólo D2)	-	-	-	649	1.170
	C (sólo D2)	–	–	-	808	1.330

NOTA: D1: 1 serpentín; D2: 2 serpentines.

TARIFA KAIROS MACC	MACC 150 D1	MACC 200 D1	MACC 300 D1	MACC 200 D2	MACC 300 D2
Código	3023293	3023294	3023295	3023296	3023297
Precio Euros	**1.970,00**	**2.133,00**	**2.253,00**	**2.308,00**	**2.449,00**

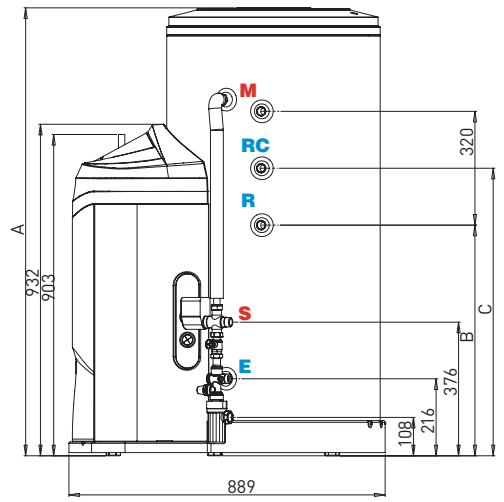

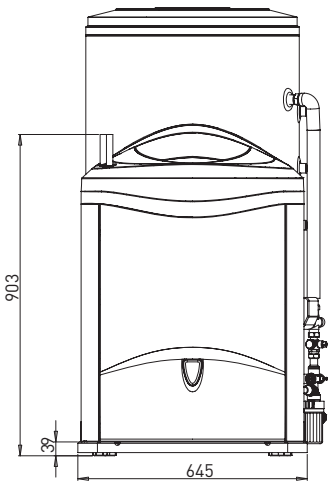

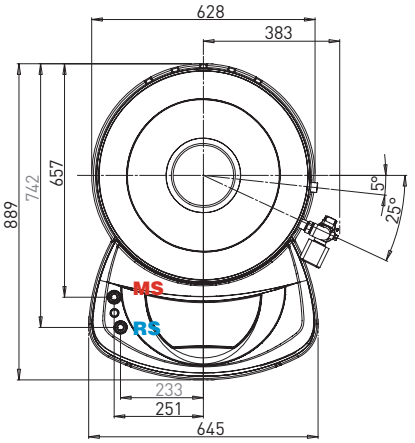

MS Impulsión instalación solar Ø18 mm, tubo liso cobre
RS Retorno instalación solar Ø18 mm, tubo liso cobre
E Entrada sanitario Ø3/4" G
S Salida agua caliente Ø 3/4" G
M Impulsión serpentín superior Ø3/4" G (versión D2)
R Retorno serpentín superior Ø3/4" G (versión D2)
RC Recirculación Ø3/4" G (versión D2)

KAIROS EXTRA D1 - D2

Interacumulador de uno o dos serpentines con accesorios de solar pre-montados

- CONTROL INTEGRADO DE SERIE, INCLUYE CENTRALITA SENSYS.
- CALDERÍN EN ACERO VITRIFICADO EN TITANIO A 850°C
- GRUPO SOLAR MONTADO DE SERIE
- PROTECCIÓN ANTICORROSIÓN CON DOBLE ÁNODO DE MAGNESIO
- DOS VAINAS PARA COLOCACIÓN DE SONDAS
- AISLAMIENTO DE 50 MM EN ESPUMA DE POLIURETANO
- NUEVO GRUPO DE CIRCULACIÓN ELECTRÓNICO MONTADO DE SERIE
- INCLUYE VÁLVULA MEZCLADORA MOTORIZADA Y GRUPO DE SEGURIDAD PARA ACS
- ACCESORIOS: VASOS DE EXPANSIÓN DE 18 A 80 LITROS, RESISTENCIA ELÉCTRICA INFERIOR DE 3 O 6 KW Y CENTRAL DE 1,5 O 2,5 KW

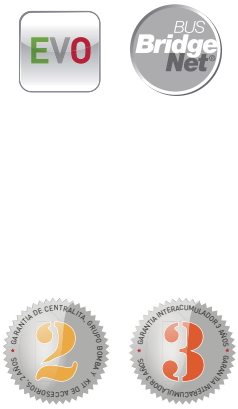

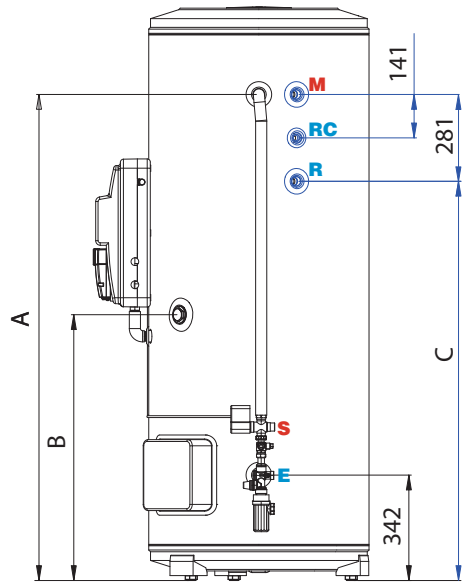

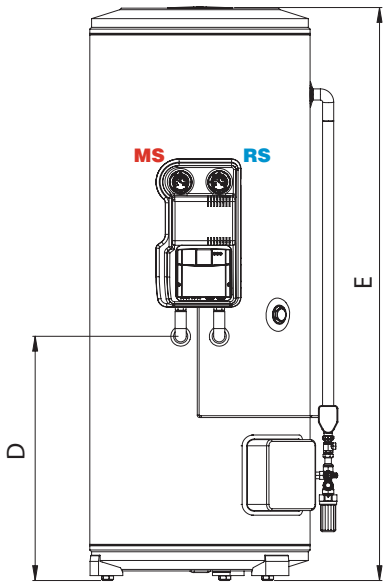

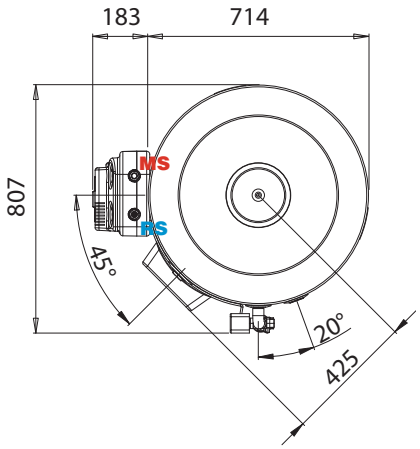

MS Impulsión instalación solar 3/4" ó tubo liso Ø18 mm
RS Retorno instalación solar 3/4" ó tubo liso Ø18 mm
E Entrada sanitario Ø3/4" G
S Salida agua caliente Ø 3/4" G
M Impulsión serpentín superior Ø1" G (versión D2)
R Retorno serpentín superior Ø1" G (versión D2)
RC Recirculación Ø 3/4" G (verisón D2)

Datos técnicos - Dimensiones del producto

		EXTRA 400 D1	EXTRA 500 D1	EXTRA 400 D2	EXTRA 500 D2
Capacidad	l	394	494	385	485
Superficie serpentín superior	m^2	-	-	1	1
Superficie serpentín inferior	m^2	1,3	1,6	1,3	1,6
Capacidad serpentín superior	l	-	-	7,5	7,5
Capacidad serpentín inferior	l	8,3	9,7	8,3	9,7
Presión máx. trabajo serpentín inferior	bar	10	10	10	10
Temperatura máxima funcionamiento	°C	95	95	95	95
Presión máx. circuito sanitario	bar	7	7	7	7
Pérdida de carga serpentín inferior	mbar	48	48	48	48
Dispersión térmica acumulador	kWh/ 24 h	2,64	3,04	2,64	3,04
Dimensiones	mm				
	A	1.342	1.576	1.342	1.576
	B	789	862	789	862
	C	-	-	970	1.294
	D	719	792	719	792
	E	1.534	1.858	1.534	1.858

NOTA: D1: 1 serpentín; D2: 2 serpentines.

TARIFA KAIROS EXTRA	EXTRA 400 D1	EXTRA 500 D1	EXTRA 400 D2	EXTRA 500 D2
Código	3070395	3070396	3070397	3070398
Precio Euros	**2.445,00**	**2.692,00**	**2.600,00**	**2.867,00**

KAIROS COMBI

Interacumulador para producción de acs y calefacción con apoyo de energía solar térmica

- CONTROL ELECTRÓNICO DEL SISTEMA COMPLETO, INCLUYE CENTRALITA SENSYS.
- CALDERÍN DE INERCIA DE ACERO NEGRO
- AISLAMIENTO DE 100 MM DE ESPESOR
- COMPONENTES: NUEVO GRUPO DE CIRCULACIÓN ELECTRÓNICO, GRUPO DE PRODUCCIÓN INSTANTÁNEA DE ACS, GRUPO DE SEGURIDAD 3BAR ½"G, SONDAS DE TEMPERATURA Y RÁCORES DE MONTAJE.
- ACCESORIOS: VASOS DE EXPANSIÓN DE 18 A 80 LITROS, RESISTENCIA LATERAL DE1,5 O 2,5 KW

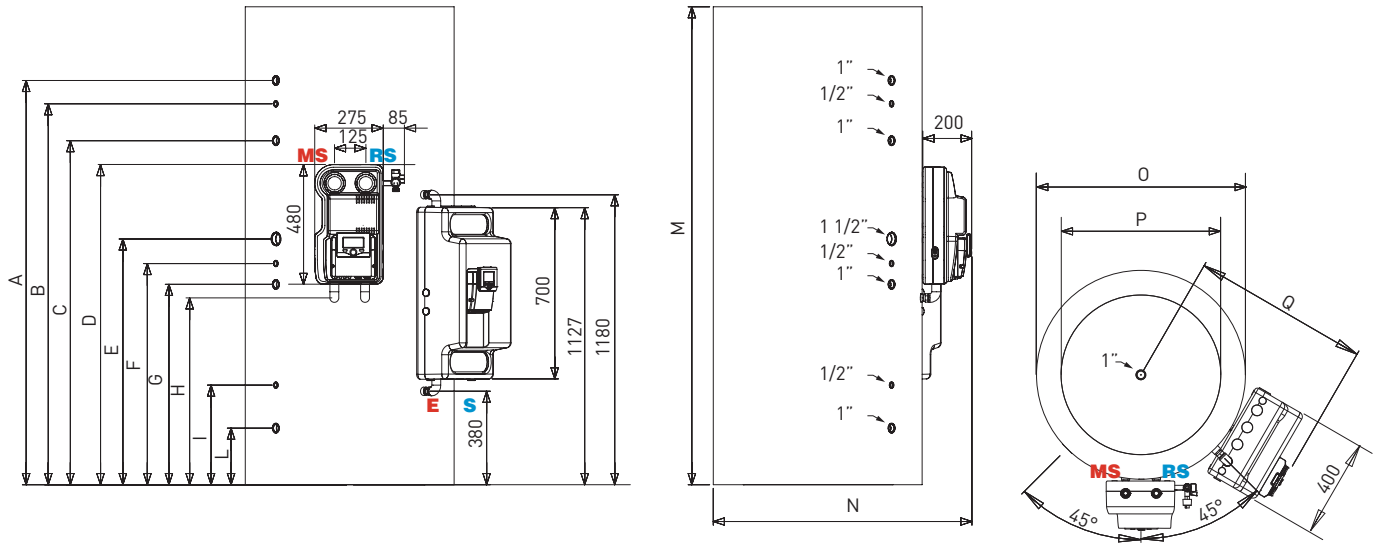

MS Impulsión instalación solar Ø18 mm, tubo liso cobre
RS Retorno instalación solar Ø18 mm, tubo liso cobre
E Entrada sanitario Ø3/4" G
S Salida agua caliente Ø 3/4" G

Datos técnicos - Dimensiones del producto

		COMBI 400	COMBI 600	COMBI 800	COMBI 1.000
Capacidad inercia	l	400	600	800	1.000
Superficie serpentín inferior	m^2	1,5	2,1	2,8	3,4
Temperatura máxima funcionamiento	°C	95	95	95	95
Presión máx. funcionamiento	bar	3	3	3	3
Altura manométrica bomba solar	mca	6,5	6,5	6,5	6,5
Presión máx. trabajo serpentín inferior	bar	6	6	6	6
Caudal mín. activación ACS	l/min	2,6	2,6	2,6	2,6
Caudal máx ACS (ΔT 30°, T acum. 75°C)	l/min	32	32	32	32
Dimensiones	mm				
	A	1.240	1.645	1.495	1.730
	B	1.150	1.550	1.405	1.640
	C	1.060	1.400	1.315	1.550
	D	1.164	1.294	1.309	1.434
	E	880	1.000	1.060	1.185
	F	785	900	950	1.075
	G	700	815	855	980
	H	630	760	775	900
	I	415	405	500	500
	L	235	230	260	260
	M	1.630	1.945	1.805	2.055
	N	1.000	1.050	1.190	1.190
	O	800	850	990	990
	P	600	650	790	790
	Q	695	720	690	690

TARIFA KAIROS COMBI	COMBI 400	COMBI 600	COMBI 800	COMBI 1.000
Código	3023285	3023286	3023287	3023288
Precio Euros	**3.028,00**	**3.195,00**	**3.454,00**	**3.509,00**

GRUPO BOMBA SOLAR DIGITAL

Grupo bomba solar digital

FUNCIONES ESPECIALES

- AHORRO DE ENERGÍA GRACIAS AL CONTROL ELECTRÓNICO DEL CAUDAL Y DE LA TEMPERATURA (VISUALIZABLE EN LA CENTRALITA SENSYS)
- FUNCIÓN DE SEGURIDAD ANTE LA AUSENCIA DE PRESIÓN. LA BOMBA NO FUNCIONA PARA EVITAR QUE TRABAJE EN VACÍO.

COMPONENTES

- GRUPO BOMBA DE CIRCULACIÓN 25 X 65
- SONDAS PARA CONTROL DE TEMPERATURAS NTC
- CONTROL DIGITAL DE CAUDAL 1,5 A 15 L/MIN
- GRUPO DE SEGURIDAD MANUAL 6 BAR
- CONTROL SOLAR CON SENSORES DE PRESIÓN Y CAUDAL CONECTADOS DE FÁBRICA Y PREDISPOSICIÓN PARA CONEXIÓN DE LA CENTRALITA SENSYS.
- NECESARIA CENTRALITA SENSYS (CÓD. 3318585). NO INCLUIDA DE SERIE

Datos técnicos - Dimensiones del producto

		GRUPO BOMBA DIGITAL
Rango caudal circuito solar	l/min	1 ÷ 16
Presión máx. circuito solar	bar	6
Temperatura máx. fluido	°C	130
Tensión de alimentación	V	230
Potencia máx. absorbida	W	97
Sondas de temperatura		NTC (10kΩβ=3977)
Conexiones hidráulicas		¾"G M o tubo liso Ø18 mm
Peso	kg	6,5
Dimensiones	mm	275 x 480 x 200

TARIFA	GRUPO BOMBA DIGITAL
Código	3024151
Precio Euros	**605,00**

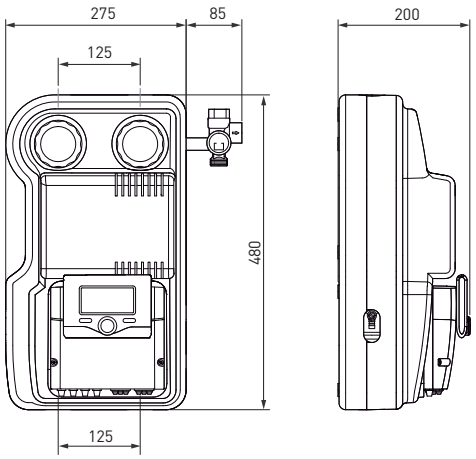

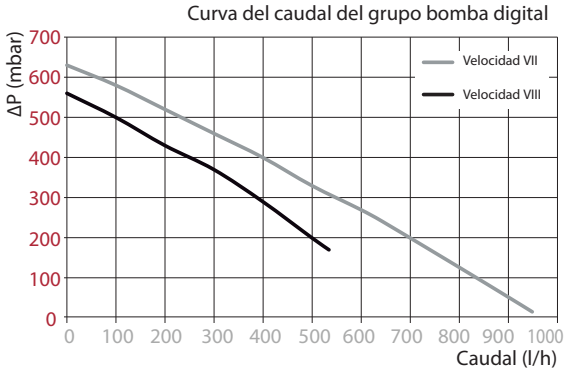

KIT PRODUCCIÓN INSTANTÁNEA ACS

Grupo de producción instantánea de agua caliente sanitaria

FUNCIONES ESPECIALES

- KIT PRODUCCIÓN DE AGUA CALIENTE SANITARIA COMPUESTO DE INTERCAMBIADOR DE PLACAS DE GRAN CAUDAL.
- PREDISPOSICIÓN PARA CONEXIÓN DE LA CENTRALITA SENSYS, CON LA QUE SE GESTIONA ADEMÁS DE LA INSTALACIÓN SOLAR TAMBIÉN LA CALEFACCIÓN.

COMPONENTES

- INTERCAMBIADOR DE PLACAS
- BOMBA MODULANTE PARA CIRCUITO PRIMARIO
- SONDAS CONECTADAS DE SERIE
- CONTROL DIGITAL DE CAUDAL
- VÁLVULA DESVIADORA EN CIRCUITO PRIMARIO PARA EVITAR INCRUSTACIONES DE CAL Y EXCESO DE TEMPERATURA.
- VÁLVULA DE SEGURIDAD EN CIRCUITO PRIMARIO
- CONEXIONES DE PURGA Y LIMPIEZA DE INTERCAMBIADOR DE PLACAS
- INCLUYE ACCESORIO PARA CONEXIÓN AL ACUMULADOR MAXIS CK1
- DISPONIBLE COMO ACCESORIO KIT RECIRCULACIÓN AGUA SANITARIA.

Datos técnicos - Dimensiones del producto

		GRUPO PRODUCCIÓN INSTANTÁNEA ACS
Rango temperatura agua sanitaria	°C	36 ÷ 65
Caudal mín. activación ACS	l/min	2,6
Caudal máx ACS (ΔT 30°, T acum. 75°C)	l/min	32
Potencia absorbida	W	40 (100 con kit recirc.)
Conexión hidráulica lado agua sanitaria		¾"
Dimensiones	mm	700 x 400 x 295
Peso	kg	16 (18 con kit recirc.)

TARIFA	GRUPO PRODUCCIÓN INSTANTÁNEA ACS
Código	3024152
Precio Euros	**1.060,00**

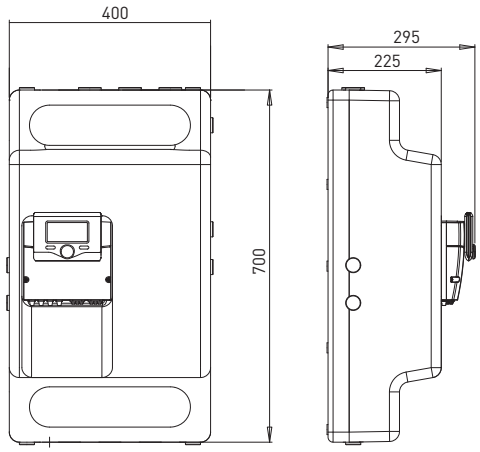

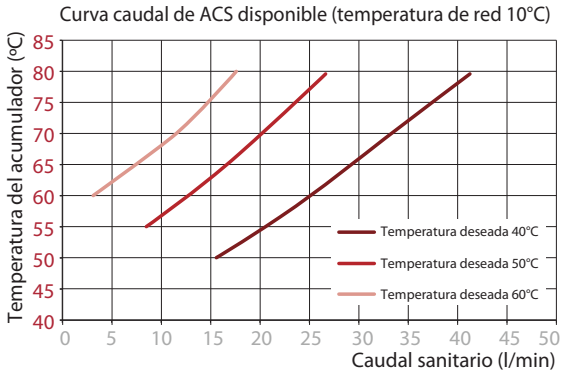

ASM

120 • 150 • 200

CE

Interacumulador mural vertical con 1 serpentín

NOVEDAD

- CALDERA DE ACERO VITRIFICADO EN TITANIO A 850ºC
- PROTECCIÓN ANTICORROSIÓN CON ÁNODO DE MAGNESIO
- SERPENTÍN DE GRAN SUPERFICIE PARA INTERCAMBIO SOLAR CON TOMAS A LA IZQUIERDA.
- TERMÓMETRO EXTERIOR PARA VISUALIZACIÓN DE TEMPERATURA
- DISPONIBLE, BAJO PEDIDO, KIT ELÉCTRICO DE 1,5 KW O 2,5 KW SEGÚN MODELO.

LARGA DURACIÓN

RESPETO MEDIOAMBIENTAL

ANTI CORROSIÓN

ideal para instalación

solar térmica

SOLAR TÉRMICO

ACUMULADORES

Datos técnicos - Dimensiones del producto

		ASM 120	ASM 150	ASM 200
Capacidad	l	118	143	192
Superficie intercambiador	m^2	0,8	0,8	0,8
Capacidad intercambiador	l	3	3	3
Dispersión térmica según EN 50440	kWh/24h	1,84	1,94	2,7
Presión máxima de funcionamiento	bar	8	8	8
Presión máxima serpentín	bar	8	8	8
Potencia absorbida (T calefacción = 80ºC, 900 l/h, ΔT 35ºC)	kW	22	22	22
Pérdida de carga serpentín a 900 l/h	mbar	23	23	23
Temperatura máx. ejercicio	ºC	95	95	95
Peso neto	kg	41	47	56

	ASM 120	ASM 150	ASM 200
a mm	1.015	1.173	1.489
b mm	231	389	405
c mm	500	500	800
d mm	524	524	824

TARIFA ASM	ASM 120	ASM 150	ASM 200
Código	3070356	3070357	3070358
Precio Euros	**385,00**	**505,00**	**615,00**

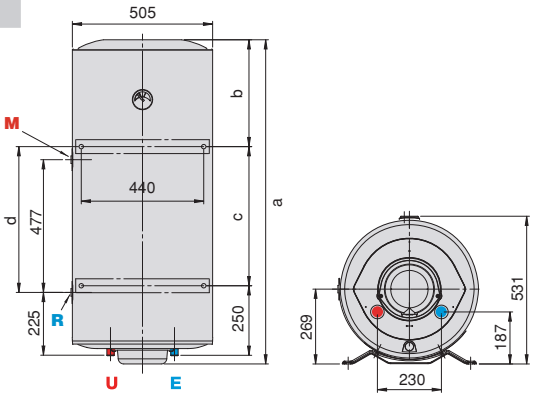

E Entrada sanitario Ø 1/2" (120 l), Ø3/4" (150-200 l)
U Entrada sanitario Ø 1/2" (120 l), Ø3/4" (150-200 l)
M Envío instalación Ø 3/4"
R Retorno instalación Ø 3/4"

ARB

80 • 100 • 150 • 200

CE

Interacumulador multiposición de doble camisa

NUEVAS PRESTACIONES

- CALDERA DE ACERO VITRIFICADO EN TITANIO A 850ºC
- INSTALACIÓN VERTICAL U HORIZONTAL MURAL O VERTICAL SOBRE SUELO (CON TRÍPODE OPCIONAL)
- PROTECCIÓN ANTICORROSIÓN CON ÁNODO DE MAGNESIO
- DISPONIBLE, BAJO PEDIDO, KIT ELÉCTRICO DE 1,5 KW O 2,5 KW SEGÚN MODELO.

LARGA DURACIÓN

RESPETO MEDIOAMBIENTAL

ANTI CORROSIÓN

multiposición
vertical, horizontal o sobre suelo

Datos técnicos - Dimensiones del producto

		ARB 80	ARB 100	ARB 150	ARB 200
Capacidad	l	85	101	150	201
Superficie intercambiador	m²	0,6	0,7	1,2	1,7
Capacidad intercambiador	l	3,2	4,4	8,2	12
Dispersión térmica según EN 50440	kWh/24h	1,1	1,3	1,8	2,3
Presión máxima de funcionamiento	bar	8	8	8	8
Potencia absorbida (T calef. = 80ºC, 900 l/h, ΔT 35ºC)	kW	8,6	12,3	16,4	24,1
Potencia absorbida (T calef. = 80ºC, 2000 l/h, ΔT 35ºC)	kW	9,8	13,9	18,8	27,8
Pérdida de carga serpentín a 900 l/h	mbar	7,2	7,7	7,9	8,5
Temperatura máx. ejercicio	ºC	95	95	95	95
Peso neto	kg	40	46	67	87

	ARB 80	ARB 100	ARB 150	ARB 200
a mm	786	916	1256	1.634
b mm	320	500	560	800
c mm	155	115	320	434
d mm	232	362	702	1.080

TARIFA ARB	ARB 80	ARB 100	ARB 150	ARB 200
Código	3070424	3070425	3070426	3070427
Precio Euros	**385,00**	**432,00**	**552,00**	**692,00**

RC Recirculación Ø 3/4"
M Envío instalación Ø 1" 1/4 G
R Retorno instalación Ø 1" 1/4 G
E Entrada sanitario Ø 3/4" G
U Salida agua caliente Ø 3/4" G
M1 Impulsión a instalación alternativa
R2 Retorno de instalación alternativa

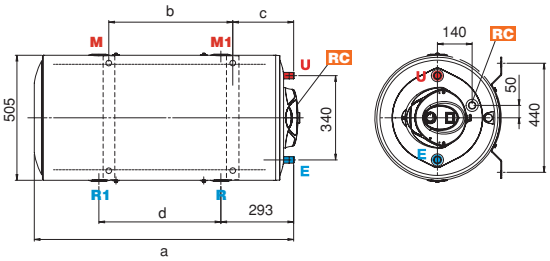

Instalación horizontal

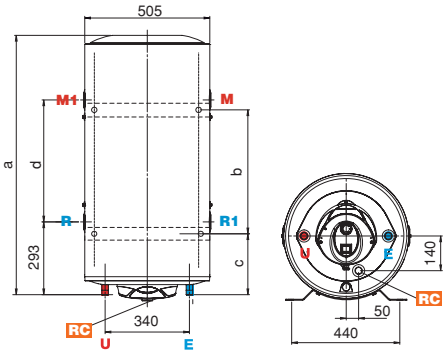

Instalación vertical

SOLAR TÉRMICO

ACUMULADORES

ARISTON

BCH

80 • 120 • 160

Acumulador vertical multiposición mono serpentín aplicable a instalaciones de energía solar térmica y calderas a gas

- CALDERA EN ACERO VITRIFICADO EN TITANIO A 850ºC
- BAJA DISPERSIÓN TÉRMICA GRACIAS A UN GRAN GROSOR DE AISLAMIENTO DE POLI-URETANO
- DOBLE ÁNODO ANTICORROSIÓN: UNO DE MAGNESIO Y OTRO DE CORRIENTE IMPRE-SA PRO-TECH
- INSTALACIÓN VERTICAL MULTIPOSICIÓN: MURAL CON TOMAS HACIA ABAJO, SOBRE SUELO CON UN TRÍPODE OPCIONAL O SOBRE SUELO CON LAS TOMAS HACIA ARRIBA
- PLETINA CON VAINA PARA SONDA
- RESISTENCIA ELÉCTRICA OPCIONAL
- SISTEMA NANOMIX PARA UNA MEJOR ESTRATIFICACIÓN DEL AGUA
- ELEGANTE CARENADO BLANCO

LARGA DURACIÓN · CFC FREE RESPETO MEDIOAMBIENTAL · ANTI CORROSIÓN

GARANTÍA INTERACUMULADOR AÑOS 3

PRO FESSIONAL TECH

máxima flexibilidad

de instalaciones y aplicaciones

SOLAR TÉRMICO

ACUMULADORES

Datos técnicos - Dimensiones del producto

		BCH 80	BCH 120	BCH 160
Capacidad	l	80	120	160
Superficie del serpentín	m^2	0,5	0,7	0,7
Potencia	kW	21,3	25	25
Tiempo de calentamiento	min	17	21	29
Caudal contínuo nominal ($3m^3$/h a 80ºC)				
Caudal ΔT=30ºC	l/h	611	717	717
Caudal ΔT=45ºC	l/h	407	478	478
Pérdidas de carga del serpentín	mbar	30	40	40
Presión máxima circuito sanitario	bar	7	7	7
Dispersión térmica	kWh/24	1,3	1,4	1,6
Temperatura máx. funcionamiento	ºC	90	90	90
Peso neto	kg	45	52	60

	BCH 80	BCH 120	BCH 160
a mm	560	560	560
b mm	670	880	1.090
c mm	757	967	1.177
d mm	535	745	955
e mm	500	500	500
f mm	778	988	1.198
g mm	690	900	1.100
h mm	417,5	627,5	827,5
i mm	155	365	565
j mm	262,5	262,5	262,5
k mm	198	198	198
l mm	145	145	145
m mm	572	572	572

TARIFA BCH	BCH 80	BCH 120	BCH 160
Código	3070227	3070228	3070229
Precio Euros	**541,00**	**604,00**	**656,00**

ACCESORIOS NECESARIOS	Código	Precio €
Kit soporte pared BCH	3078019	**19,00**
Kit suelo BCH	3078020	**19,00**

- **E** 1. Entrada agua fría o salida agua caliente Ø 3/4" M
- **S** 2. Salida agua caliente o entrada agua fría Ø 3/4" M
- **M** 3. Retorno o envío serpentín Ø 3/4" M
- **R** 4. Envío o retorno serpentín Ø 3/4" M
- 5. Ánodo Protech
- 6. Ánodo de magnesio
- 7. Sonda de temperatura
- **RC** 8. Recirculación Ø 3/4" M, excepto BCH 80.

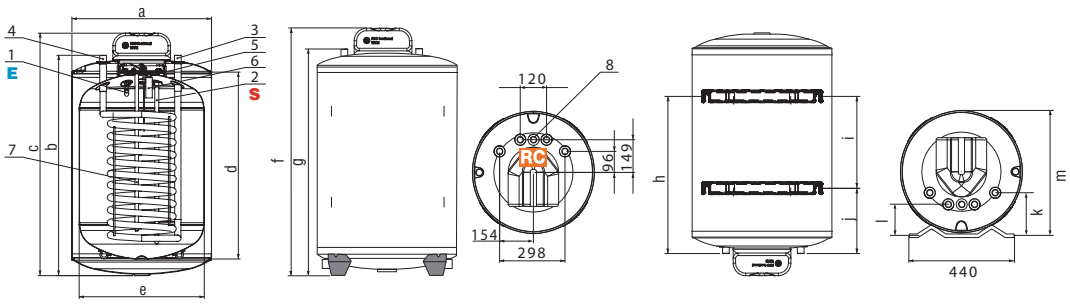

BC1S

200 • 300 • 450

CE

Interacumulador vertical de suelo mono serpentín aplicable a instalaciones de energía solar térmica y calderas a gas

- CALDERA EN ACERO VITRIFICADO EN TITANIO A 850ºC
- BAJA DISPERSIÓN TÉRMICA GRACIAS A UN GRAN GROSOR DE AISLAMIENTO DE POLIURETANO
- DOBLE ÁNODO DE MAGNESIO ANTICORROSIÓN
- MÁXIMA FLEXIBILIDAD DE INSTALACIÓN CON CONEXIONES A 45º Y 180º
- AMPLIA PLETINA DE INSPECCIÓN FRONTAL
- VAINAS SUPERIOR E INFERIOR PARA LA COLOCACIÓN DE SONDAS
- PIES REGULABLES PARA NIVELACIÓN
- ELEGANTE CARENADO BLANCO

LARGA DURACIÓN

RESPETO MEDIOAMBIENTAL

ANTI CORROSIÓN

máximiza
el ahorro
solar

Datos técnicos - Dimensiones del producto

		BC1S 200	BC1S 300	BC1S 450
Capacidad	l	200	300	450
Superficie del serpentín inferior	m^2	1	1,3	1,6
Potencia	kW	31	36	43
Caudal con ΔT=35 ºC (primario con 1m^3/h a 80ºC)	l/h	610	664	794
Caudal con ΔT=45 ºC (primario con 3m^3/h a 80ºC)	l/h	667	774	925
Pérdidas de carga de serpentín	mbar	9	10,4	13
Presión máxima ejercicio	bar	10	10	10
Dispersión térmica	kWh/24h	1,7	1,9	2,1
Temperatura máx. ejercicio	ºC	90	90	90
Peso neto	kg	69	94	116

	BC1S 200	BC1S 300	BC1S 450
a mm	600	600	714
b mm	1.312	1.834	1.744
c mm	1.272	1.794	1.704
d mm	248	248	270
e mm	434	663	646
f mm	338	338	360
g mm	595	998	1003
i mm	500	500	630
k mm	324	324	354
l mm	730	959	964

TARIFA BC1S	BC1S 200	BC1S 300	BC1S 450
Código	3070256	3070257	3070258
Precio Euros	**954,00**	**1.166,00**	**1.484,00**

1 - Salida agua caliente Ø 1"M
2 - Entrada agua fría Ø 1"H
3 - Retorno serpentín solar Ø 1"H
4 - Envío serpentín solar Ø 1"H
7 - Pletina lateral Ø 110 mm
8 - Racor conexión resistencia eléctrica 1 1/2"
9 - Ánodo de magnesio superior
10 - Vaina para sonda superior
11 - Ánodo de magnesio lateral
12 - Vaina para sonda lateral
13 - Cubre pletina lateral
14 - Cubre pletina superior
15 - Toma recirculación

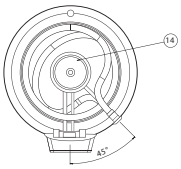

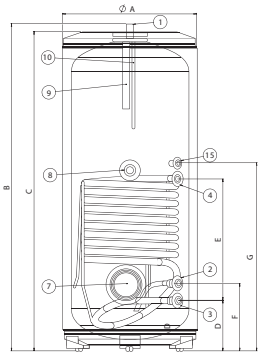

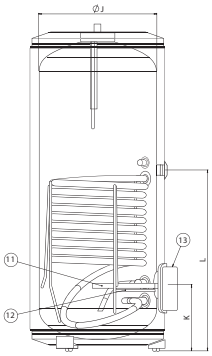

SOLAR TÉRMICO

ACUMULADORES

BC2S

200 • 300 • 450

Interacumulador vertical de suelo doble serpentín para la producción de ACS y apoyo con una caldera a gas de sólo calefacción

- CALDERA EN ACERO VITRIFICADO EN TITANIO A 850ºC
- BAJA DISPERSIÓN TÉRMICA GRACIAS A UN GRAN GROSOR DE AISLAMIENTO DE POLIURETANO
- DOBLE ÁNODO DE MAGNESIO ANTICORROSIÓN
- MÁXIMA FLEXIBILIDAD DE INSTALACIÓN CON CONEXIONES A 45º Y 180º
- AMPLIA PLETINA DE INSPECCIÓN FRONTAL
- VAINAS SUPERIOR E INFERIOR PARA LA COLOCACIÓN DE SONDAS
- PIES REGULABLES PARA NIVELACIÓN
- ELEGANTE CARENADO BLANCO

LARGA DURACIÓN

CFC FREE

RESPETO MEDIOAMBIENTAL

ANTI CORROSIÓN

GARANTÍA INTERACUMULADOR 3 AÑOS

máximo **ahorro** solar y máximo **confort** sanitario

SOLAR TÉRMICO

ACUMULADORES

Datos técnicos - Dimensiones del producto

		BC2S 200		BC2S 300		BC2S 450	
Capacidad	l	200		300		450	
Serpentín		Sup.	Inf.	Sup.	Inf.	Sup.	Inf.
Superfície del serpentín	m²	0,8	1	0,8	1,3	1	1,6
Potencia	kW	27,3	31	27,3	36	30,8	43
Caudal con ΔT=35ºC (primario con 1m³/h a 80ºC)	l/h	504	610	504	664	606	794
Caudal con ΔT=55ºC (primario con 3m³/h a 80ºC)	l/h	497	667	497	774	589	925
Pérdidas de carga del serpentín	mbar	9	9	9	10,4	11	13
Presión máxima de ejercicio	bar	10		10		10	
Dispersión térmica	kWh/24h	1,7		1,9		2,1	
Temperatura máx. funcionamiento	ºC	90		90		90	
Peso neto	kg	75		100		127	

	BC2S 200	BC2S 300	BC2S 450
a mm	600	600	714
b mm	1.312	1.834	1.744
c mm	1.272	1.794	1.704
d mm	248	248	270
e mm	434	663	646
f mm	338	338	360
g mm	595	998	1.003
h mm	770	1.167	1.089
i mm	270	270	282
j mm	500	500	630
k mm	324	324	354
l mm	-	959	964

TARIFA BC2S	BC2S 200	BC2S 300	BC2S 450
Código	3070259	3070260	3070261
Precio Euros	**1.113,00**	**1.325,00**	**1.802,00**

1 - Salida agua caliente Ø 1"M
2 - Entrada agua fría Ø 1"H
3 - Retorno serpentín inferior Ø 1"H
4 - Envío serpentín inferior Ø 1"H
5 - Retorno serpentín superior Ø 1"H
6 - Envío serpentín superior Ø 1" H
7 - Pletina lateral Ø 110 mm
8 - Racor conexión resistencia eléctrica 1 1/2"
9 - Ánodo de magnesio superior
10 - Vaina para sonda superior
11 - Ánodo de magnesio lateral
12 - Vaina para sonda lateral
13 - Cubre pletina lateral
14 - Cubre pletina superior
15 - Toma recirculación

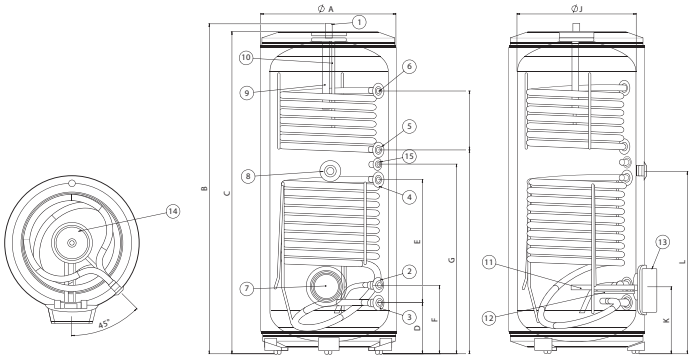

BS

BS1S CERM 500

Interacumulador vertical de suelo monoserpentín

- CALDERA EN ACERO VITRIFICADO EN TITANIO A 850ºC
- BAJA DISPERSIÓN TÉRMICA GRACIAS A UN GRAN GROSOR DE AISLAMIENTO DE POLIURETANO
- DOBLE ÁNODO ANTICORROSIÓN UNO DE MAGNESIO Y OTRO DE CORRIENTE IMPRESA PRO-TECH
- AMPLIA PLETINA DE INSPECCIÓN FRONTAL
- VAINAS SUPERIOR E INFERIOR PARA LA COLOCACIÓN DE SONDAS
- PIES REGULABLES PARA NIVELACIÓN
- ELEGANTE CARENADO BLANCO

LARGA DURACIÓN

VISUALIZACIÓN TEMPERATURA

ANTI CORROSIÓN

capacidad media con **protección** máxima

Datos técnicos - Dimensiones del producto

		BS1S CERM 500
Capacidad	l	490
Capacidad del serpentín	l	19,24
Superfície de intercambio serpentín	m^2	2,5
Producción de agua caliente* (ΔT=35K)		
Caudal circuito calefacción $3m^3/h$	l/h	1.526
Potencia máx. absorbida ** (ΔT=35K)	kW	62,1
Pérdida de carga		
Caudal circuito calefacción $3m^3/h$	mbar	216
Tiempo de calentamiento* (ΔT=35K)	min	18
Dispersión térmica	kWh/24h	2,7
Presión máxima de ejercicio	bar	10
Dispersión térmica	kWh/24h	2,7
Peso neto	kg	160

	BS1S CERM 500
a mm	1.838
b mm	714
c mm	630
d mm	1.639
e mm	1.174
h mm	644
i mm	330
l mm	230

* Con alimentación calefacción = 80ºC. **Caudal circuito calefacción $2m^3/h$

TARIFA BS1S	BS1S CERM 500
Código	3060131
Precio Euros	**1.706,00**

1- Salida agua caliente Ø 1"G
2- Recirculación 3/4" G
3- Impulsión serpentín inferior Ø1" G
4- Retorno serpentín inferior Ø1" G
5- Entrada agua fría Ø 1"G
6- Pies regulables
7- Brida con vaina para sonda
8- Sonda
9- Termómetro
10- Ánodo PROTECH
11- Ánodo magnesio

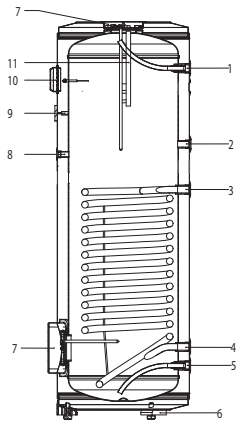

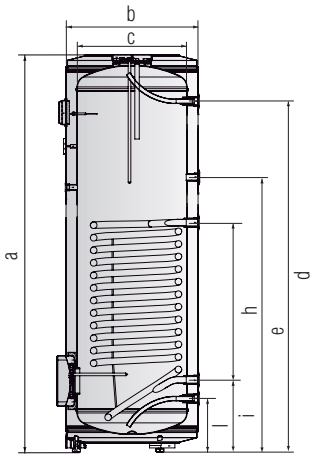

SOLAR TÉRMICO

ACUMULADORES

MAXIS CD1

800 • 1000 • 1500 • 2000 • 2500

Interacumulador vertical de suelo mono serpentín de mediana capacidad

- DEPÓSITO EN ACERO VITRIFICADO EN TITANIO A 850ºC
- ÁNODO ANTICORROSIÓN DE MAGNESIO (DISPONIBLE COMO ACCESORIO ÁNODO DE CORRIENTE IMPRESA)
- BOCA DE INSPECCIÓN DE 400 MM (EXC. 745 LITROS)
- VAINAS PORTA SONDAS
- TERMÓMETRO INTEGRADO
- DISPONIBLE ACCESORIO KIT RESISTENCIA ELÉCTRICA
- AISLAMIENTO FLEXIBLE DESMONTABLE DE 100 MM (MONTADO DE SERIE HASTA 1.000 LITROS)

LARGA DURACIÓN

RESPETO MEDIOAMBIENTAL

ANTI CORROSIÓN

Datos técnicos - Dimensiones del producto

MAXIS CD1		CD1 800	CD1 1000	CD1 1500	CD1 2000	CD1 2500
Características generales						
Capacidad	l	748	908	1500	2000	2500
Dispersión térmica	kWh/24h	5,27	6,03	8,31	8,88	10,04
Presión máxima funcionamiento*	bar	7	7	7	7	7
Temperatura máx. trabajo acumulador	°C	95	95	95	95	95
Serpentines						
Temperatura máx. trabajo serpentín	°C	110	110	110	110	110
Superficie intercambio serpentín inferior	m²	2,5	3,0	4,5	5,4	6,0
Capacidad serpentín inferior	l	14,2	18	26,6	32,6	36,6
Potencia serpentín inferior a 900l/h*	kW	23,8/22	30,9/39,5	39,9/57,5	46,1/65,3	51,2/72,4
Pérdidas de cargainferior a 900 l/h*	mbar	21	33	44	48	50
Presión máx. func. serpentín inferior	bar	10	10	10	10	10
Peso neto	kg	246	272	420	487	630

*(EN12897/EN15332)

	CD1 800	CD1 1000	CD1 1500	CD1 2000	CD1 2500
a mm	295	295	365	435	400
b mm	460	425	495	560	555
c mm	660	865	980	1.060	1.065
d mm	760	965	1.080	1.160	1.165
e mm	910	1.315	1.435	1.460	1.535
f mm	1560	1.810	1.880	1.710	1.970
g mm	1665	1.915	1.985	1.820	2.080
h mm	475	830	905	975	960
i mm	1000	1.395	1.505	1.525	1.660
j mm	1540	1.790	1.875	1.695	1.955
k mm	1945	2.195	2.335	2.245	2.465
l mm	-	930	1.005	1.075	1.060
m mm	-	-	-	-	1.590
n mm	1.360	1.765	1.750	1.650	1.920
o mm	790	790	1.000	1.200	1.250
p mm	990	990	1.200	1.400	1.450
q mm	1005	1.010	1.220	1.420	1.470

TARIFA	CD1 800	CD1 1000	CD1 1500	CD1 2000	CD1 2500
Código	3507117	3507116	3507125	3507126	3507127
Precio Euros	**2.263,00**	**2.979,00**	**4.650,00**	**5.479,00**	**6.419,00**

E Entrada agua fría, 2"
S Salida agua caliente, 2"
3. Recirculación, 1" (800-1.500) 1"1/2 (2.000-2.500)
4. Racor conexión resistencia eléctrica, 1"1/2
5. Toma vaciado, 1"1/4
6. Vaina para sondas, 1/2"
7. Pletina inspección (mm), Ø110 (800), Ø400 (1000-2500)
8. Ánodo magnesio, 1"1/4
9. Termómetro
10. Envío serpentín inferior, 1"1/2
11. Retorno serpentín inferior, 1"1/2
12. Conexión superior, 1"1/4

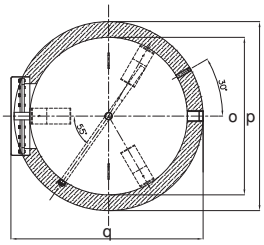

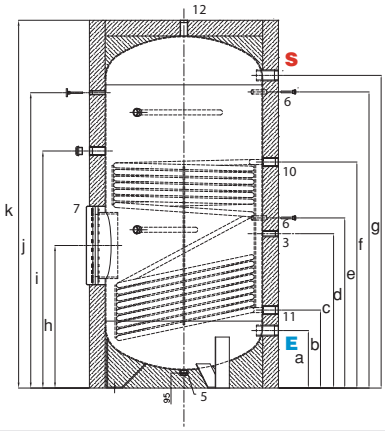

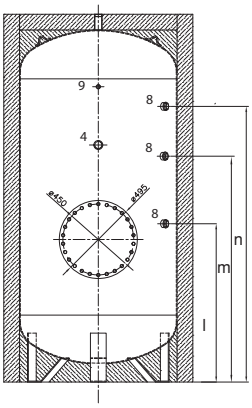

SOLAR TÉRMICO

ACUMULADORES

MAXIS CD2

800 • 1000

Interacumulador vertical de suelo doble serpentín de mediana capacidad

- DEPÓSITO EN ACERO VITRIFICADO EN TITANIO A 850ºC
- ÁNODO ANTICORROSIÓN DE MAGNESIO (DISPONIBLE COMO ACCESORIO ÁNODO DE CORRIENTE IMPRESA)
- VAINAS PORTA SONDAS
- TERMÓMETRO INTEGRADO
- DISPONIBLE ACCESORIO KIT RESISTENCIA ELÉCTRICA
- AISLAMIENTO FLEXIBLE DESMONTABLE DE 100 MM

LARGA DURACIÓN

RESPETO MEDIOAMBIENTAL

ANTI CORROSIÓN

Datos técnicos - Dimensiones del producto

MAXIS CD2F		CD2 800	CD2 1000
Características generales			
Capacidad	l	770	896
Dispersión térmica	kWh/24h	5,27	5,97
Presión máxima funcionamiento*	bar	7	7
Temperatura máx. trabajo acumulador	°C	95	95
Serpentines			
Temperatura máx. trabajo serpentín	°C	110	110
Superficie intercambio serpentín inferior	m²	2,4	2,5
Capacidad serpentín inferior	l	14,2	14,5
Potencia serpentín inferior a 900l/h*	kW	24,6/45,3	30,1/62,1
Pérdidas de cargainferior a 900 l/h*	mbar	23	23
Presión máx. func. serpentín inferior	bar	10 bar	10 bar
Superficie intercambio serpentín superior	m²	2,4	2,5
Capacidad serpentín superior	l	14,2	14,5
Potencia serpentín superior a 900l/h*	kW	18/23,5	34,7/60,3
Pérdidas de carga superior a 900 l/h*	mbar	15	22
Presión máx. func.serpentín superior	bar	10	10
Peso neto	kg	236	257

*(EN12897/EN15332)

	CD2 800	CD2 1000
a mm	295	295
b mm	460	460
c mm	760	760
d mm	910	910
e mm	1.050	1.115
f mm	1.290	1.360
g mm	1.350	1.465
h mm	1.500	1.565
i mm	1.560	1.810
j mm	1.665	1.915
k mm	475	475
l mm	-	-
m mm	980	1.015
o mm	1.560	1.685
p mm	1.540	1.790
q mm	1.945	2.195
r mm	790	790
s mm	990	990
t mm	1.005	1.005

TARIFA	CD2 800	CD2 1000
Código	3507119	3507120
Precio Euros	**2.667,00**	**3.239,00**

E Entrada agua fría, 2"
S Salida agua caliente, 2"
3. Recirculación, 1"
4. Racor conexión resistencia eléctrica, 1"1/2
5. Toma vaciado, 1"1/4
6. Vaina para sondas, 1/2"
7. Pletina inspección (mm), Ø 110
8. Ánodo magnesio, 1"1/4
9. Termómetro
10. Envío serpentín inferior, 1"1/2
11. Retorno serpentín inferior, 1"1/2
12. Envío serpentín superior, 1"1/2
13. Retorno serpentín superior, 1"1/2
14. Conexión superior, 1"1/4

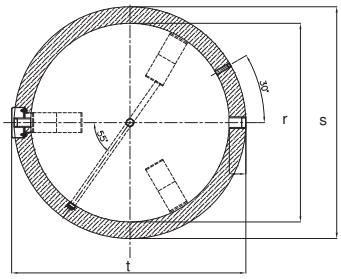

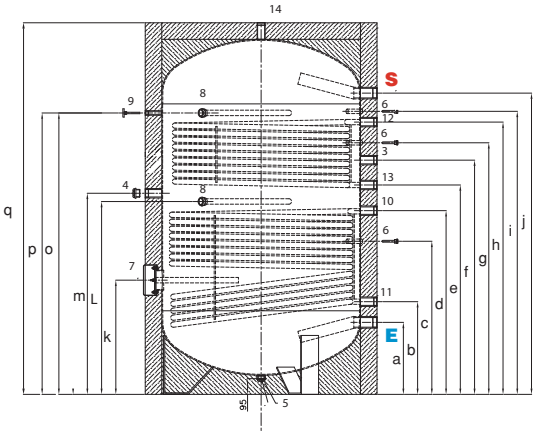

SOLAR TÉRMICO

ACUMULADORES

ARISTON

MAXIS CDZ

800 • 1000 • 1500 • 2000 • 2500 • 3000

Acumulador vertical de suelo de mediana capacidad

- DEPÓSITO EN ACERO VITRIFICADO EN TITANIO A 850ºC
- ÁNODO ANTICORROSIÓN DE MAGNESIO (DISPONIBLE COMO ACCESORIO ÁNODO DE CORRIENTE IMPRESA)
- BOCA DE INSPECCIÓN DE 400 MM
- VAINAS PORTA SONDAS
- TERMÓMETRO INTEGRADO
- AISLAMIENTO FLEXIBLE DESMONTABLE DE 100 MM (MONTADO DE SERIE HASTA 1.000 LITROS)

LARGA DURACIÓN

RESPETO MEDIOAMBIENTAL

ANTI CORROSIÓN

Datos técnicos - Dimensiones del producto

MAXIS CDZ		CDZ 800	CDZ 1000	CDZ 1500	CDZ 2000	CDZ 2500	CDZ 3000
Características generales							
Capacidad	l	800	930	1500	2000	2500	2993
Dispersión térmica	kWh/24h	5,3	6,0	8,3	8,9	10,0	11,4
Presión máxima funcionamiento*	bar	7	7	7	7	7	7
Temperatura máx. trabajo acumulador	ºC	95	95	95	95	95	95
Peso neto	kg	216	237	360	417	550	617

*(EN12897/EN15332)

	CDZ 800	CDZ 1000	CDZ 1500	CDZ 2000	CDZ 2500	CDZ 3000
a mm	420	420	490	570	540	540
b mm	520	520	590	670	640	640
c mm	965	1.160	1.140	1.125	1.220	1.370
d mm	1.065	1.260	1.240	1.225	1.320	1.470
e mm	1.460	1.710	1.780	1.610	1.870	2.220
f mm	1.560	1.910	1.880	1.710	1.970	2.320
g mm	800	830	905	975	960	960
h mm	1.265	1.050	1.065	1.125	1.150	1.150
i mm	-	1.600	1.650	1.550	1.800	2.150
j mm	1.945	2.195	2.335	2.245	2.465	2.815
k mm	295	295	365	435	400	400
l mm	835	835	945	1.025	1.105	1.105
m mm	1.665	1.915	1.985	1.820	2.080	2.430
n mm	790	790	1.000	1.200	1.250	1.250
o mm	990	990	1.200	1.400	1.450	1.450
p mm	1.010	1.010	1.220	1.420	1.470	1.470

TARIFA	CDZ 800	CDZ 1000	CDZ 1500	CDZ 2000	CDZ 2500	CDZ 3000
Código	3507113	3507114	3507121	3507122	3507123	3507124
Precio Euros	**2.257,00**	**2.707,00**	**3.957,00**	**4.976,00**	**6.518,00**	**6.826,00**

E Entrada agua fría, 2"
S Salida agua caliente, 2"
3.Recirculación, 1" (800-1500 l), 1" 1/2" (2000-3000 l)
4. Vaina para sondas, 1/2"
5. Toma vaciado, 1"1/4
6. Conexión instalación alternativa, 1"1/2
7. Pletina inspección (mm), Ø400
8. Ánodo magnesio, 1"1/4
9. Conexión superior, 1"1/4

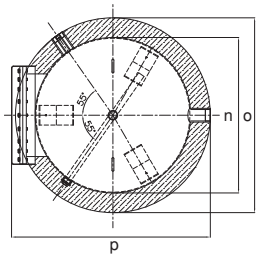

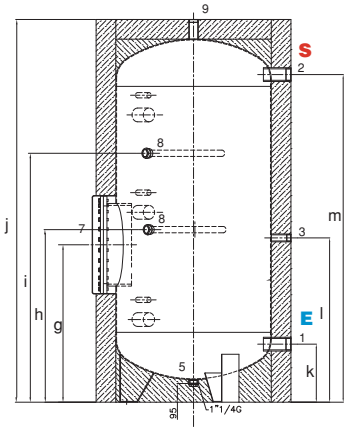

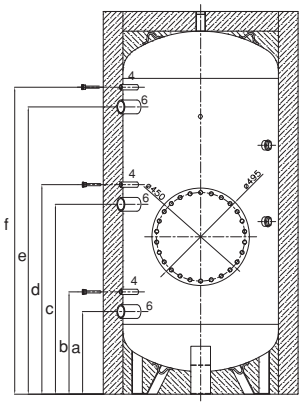

SOLAR TÉRMICO

ACUMULADORES

MAXIS CK1

400 • 600 • 800 • 1000

Interacumulador vertical de suelo mono serpentín de mediana capacidad

- DEPÓSITO EN ACERO NEGRO
- ACUMULADOR INTEGRADO EN KITS KAIROS COMBI, PREPARADO PARA MONTAJE DE GRUPO BOMBEO DIGITAL Y KIT DE PRODUCCIÓN INSTANTÁNEA DE ACS.
- VAINAS PORTA SONDAS
- DISPONIBLE ACCESORIO KIT RESISTENCIA ELÉCTRICA
- AISLAMIENTO FLEXIBLE DESMONTABLE DE 100 MM

Datos técnicos - Dimensiones del producto

MAXIS CK1		CK1 400	CK1 600	CK1 800	CK1 1000
Características generales					
Capacidad	l	400	580	765	888
Dispersión térmica	kWh/24h	2,3	2,97	3,45	3,45
Presión máxima funcionamiento*	bar	3	3	3	3
Temperatura máx. trabajo acumulador	°C	95	95	95	95
Serpentines					
Temperatura máx. trabajo serpentín	°C	110	110	110	110
Superficie intercambio serpentín inferior	m²	1,5	2,1	2,8	3,4
Capacidad serpentín inferior	l	9,3	13	17,5	21
Potencia serpentín inferior a 900l/h*	kW	24/16,2	28,4/50,7	28,6/24,8	32,4/57,7
Pérdidas de cargainferior a 900 l/h*	mbar	21	25	32	32
Presión máx. func. serpentín inferior	bar	10	10	10	10
Peso neto	kg	92	113	155	176

*(EN12897/EN15332)

	CK1 400	CK1 600	CK1 800	CK1 1000
a mm	235	230	260	260
b mm	415	405	500	500
c mm	630	760	775	900
d mm	700	815	855	980
e mm	785	900	950	1.075
f mm	880	1.000	1.060	1.185
g mm	1.060	1.400	1.315	1.550
h mm	1.150	1.550	1.405	1.640
i mm	1.240	1.645	1.495	1.730
j mm	1.630	1.945	1.805	2.055
k mm	1.635	1.950	1.810	2.060
l mm	380	380	380	380
m mm	1.180	1.180	1.180	1.180
n mm	600	650	790	790
o mm	800	850	990	990

TARIFA	CK1 400	CK1 600	CK1 800	CK11000
Código	3507097	3507098	3507099	3507100
Precio Euros	**1.094,00**	**1.261,00**	**1.520,00**	**1.575,00**

1. Entrada circuito primario 1"
2. Salida circuito primario 1"
3. Retorno circuito apoyo 1"
4. Entrada circuito apoyo 1"
5. Racor conexión resistencia eléctrica 1"1/2
6. Vaina para sondas 1/2"
7. Entrada circuito solar 3/4"
8. Retorno circuito solar 3/4"
9. Entrada módulo producción instantánea 3/4"
10. Retorno módulo producción instantánea 3/4"
11. Desaireador 1"

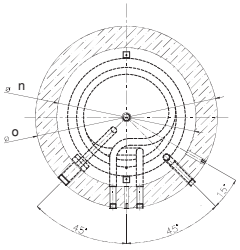

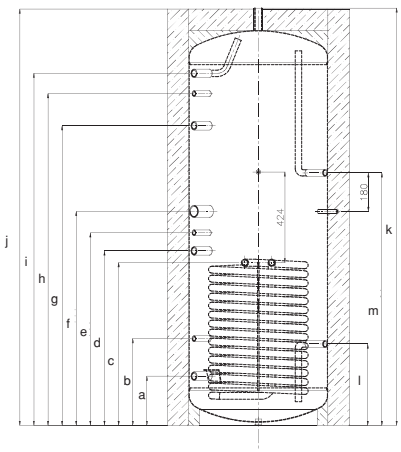

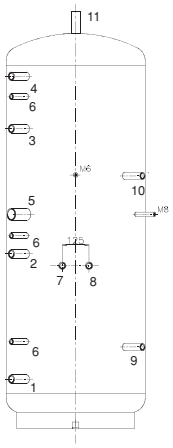

SOLAR TÉRMICO

ACUMULADORES

ARISTON

MAXIS CKZ

1500 • 2000 • 2500 • 3000

Acumulador vertical de suelo de gran capacidad

- DEPÓSITO EN ACERO NEGRO
- VAINAS PORTA SONDAS
- AISLAMIENTO FLEXIBLE DESMONTABLE DE 100 MM (TRANSPORTE POR SEPARADO)

Datos técnicos - Dimensiones del producto

MAXIS CKZ		CKZ 1500	CKZ 2000	CKZ 2500	CKZ 3000
Características generales					
Capacidad	l	1500	2000	2500	2822
Dispersión térmica	kWh/24h	6,52	11,22	10,72	10,75
Presión máxima funcionamiento*	bar	6	6	6	6
Temperatura máx. trabajo acumulador	°C	95	95	95	95
Peso neto	kg	224	256	297	324

*(EN12897/EN15332)

	CKZ 1500	CKZ 2000	CKZ 2500	CKZ 3000
a mm	372	335	390	390
b mm	817	885	860	950
c mm	1.342	1.441	1.365	1.510
d mm	1.750	1.990	1.820	2.070
e mm	2.150	2.408	2.265	2.515
f mm	1.000	1.100	1.250	1.250
g mm	1.200	1.300	1.450	1.450

TARIFA	CKZ 1500	CKZ 2000	CKZ 2500	CKZ3000
Código	3507131	3507132	3507133	3507134
Precio Euros	**2.157,00**	**2.957,00**	**3.207,00**	**3.557,00**

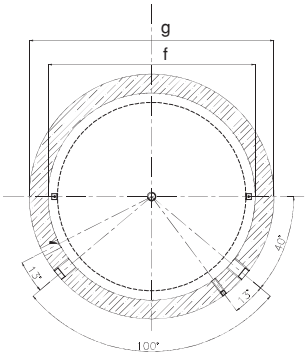

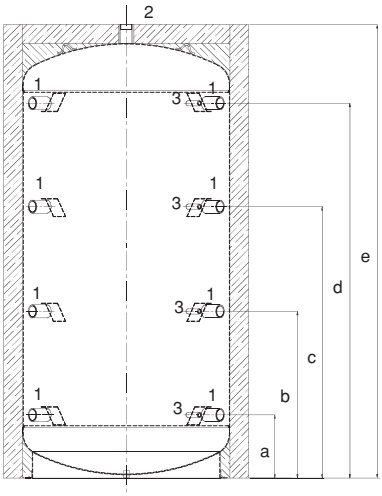

1. Conexión circuito primario, 2"
2. Desaireador, 2"
3. Vaina para sondas, 1/2"

ACCESORIOS INTERACUMULADORES

Kits eléctricos	MACC	EXTRA /BC	COMBI / CK1	ASM	ARB*	BCH	CDZ	CD1 / CD2	Código	Precio €
Kit eléctrico ARB* 1500 W-230 V					● (80-150)				3078069	67,00
Kit eléctrico ARB* 2500 W-230 V					● (200)				3078070	70,00
Kit eléctrico ARB* 2500 W trifásico					●				3078071	74,00
Kit eléctrico ASM 1500 W-230 V				● (120-150)					3078060	65,00
Kit eléctrico ASM 2500 W-230 V				● (200)					3078067	70,00
Kit eléctrico BCH 1.5 kW 80-120 l						●			3078021	112,00
Kit eléctrico BCH 2.2 kW 160 l						●			3078022	112,00
Kit eléctrico BCH 1,8 kW 80 l						●			3078026	123,00
Kit eléctrico BCH 2,2 kW 120-160 l						●			3078023	123,00
Kit termostato BCH						●			3078025	74,00
Kit eléctrico 2000 W 230 V – Central		● (no BC2S 200)	●						3078072	375,00
Kit eléctrico 6000 W 400 V - Central		● (Extra)	●					●	3078066	395,00
Kit eléctrico 3000 W trifásico para 200/500 l - Inspección		●							935118	93,00
Kit eléctrico 6000 W trifásico para 200/500 l - Inspección		●							935119	144,00
Kit eléctrico 9 kW 400 V - Inspección							●	● (CD1 1000-2.500)	3078058	915,00
Kit eléctrico 15 kW 400 V - Inspección							●	● (CD1 1000-2.500)	3078059	1.035,00
Ánodo activo protech SMALL							● (800-1000)		3078061	250,00
Ánodo activo protech MEDIUM							● (1500)	● (800-CD1 1000)	3078062	380,00
Ánodo activo protech LARGE							● (2000)	● (CD2 1000-1500)	3078063	422,00
Ánodo activo protech XLARGE							● (2500-3000)	● (2000-2500)	3078064	470,00

Accesorios de instalación	MACC	EXTRA /BC	COMBI / CK1	ASM	ARB	BCH	CDZ	CD1 / CD2	Código	Precio €
Trípode para instalación vertical sobre suelo Ø 505-560 mm				●	●	● (mural)			3018069	43,00

Accesorios hidráulicos	MACC	EXTRA /BC	COMBI / CK1	ASM	ARB	BCH	CDZ	CD1 / CD2	Código	Precio €
Vaso expansión solar/ACS adicional MACC 16 l	●								3024183	85,00
Grupo seguridad hidráulico 3/4"					●	●			877085	22,00
Grupo seguridad hidráulico 1"		● (BC)							885516	88,00
Sifón 1"					●	●			877086	4,00
Válvula 3 vías motorizada para MACC y EXTRA	●	● (Extra)							3024076	72,00
Válvula 3 vías motorizada para retorno calefacción COMBI			● (Combi)						3024177	95,00

* Kits sólo compatibles con ARB de nuevas prestaciones (ver modelos en página 43).

NUOS bombas de calor para ACS
la tecnología de mañana, hoy.

NUOS UTILIZA EL AIRE PARA OBTENER AGUA CALIENTE

La gama NUOS calienta el agua del acumulador a través de un ciclo termodinámico, aprovechando el calor del aire aspirado por el grupo térmico.
Este proceso se consigue por medio de cambios de estado y ciclos de compresión y expansión a los que es sometido el gas refrigerante (R134a). El calor contenido en el aire a una temperatura inferior es cedido al agua acumulada, a una temperatura superior, invirtiendo así el flujo natural del calor. Este ciclo es el inverso del que se usa en una nevera.
El producto sólo consume la energía necesaria para hacer funcionar el ventilador que aspira el aire y el compresor que hace circular el fluido por el circuito.

CICLO TERMODINÁMICO

A - B El aire exterior es aspirado hacia el interior de la bomba de calor por un ventilador; al pasar por la batería aleteada del evaporador, el aire cede su calor, pierde alrededor de 10ºC y es expulsado.

1 - 2 El fluido refrigerante pasa por el evaporador y absorbe el calor cedido por el aire. Este proceso hace que el refrigerante cambie de estado evaporizando a presión y temperatura estables (0ºC; 5 bar).

2 - 3 El gas refrigerante pasa por el compresor donde el aumento de presión implica un aumento de temperatura, elevándose a estado de vapor sobrecalentado (70ºC; 20 bar).

3 - 4 En el condensador el refrigerante cede su calor al agua contenida en el acumulador. Este proceso hace que el refrigerante pase de vapor sobrecalentado al estado líquido, condensando a presión constante pero con una gran pérdida de temperatura (70->40ºC; 20 bar).

4 - 1 El líquido refrigerante pasa por la válvula de expansión, pierde temperatura y presión y vuelve a las condiciones de presión y temperatura iniciales (40ºC ->0ºC; 5bar). El ciclo termodinámico puede volver a empezar.

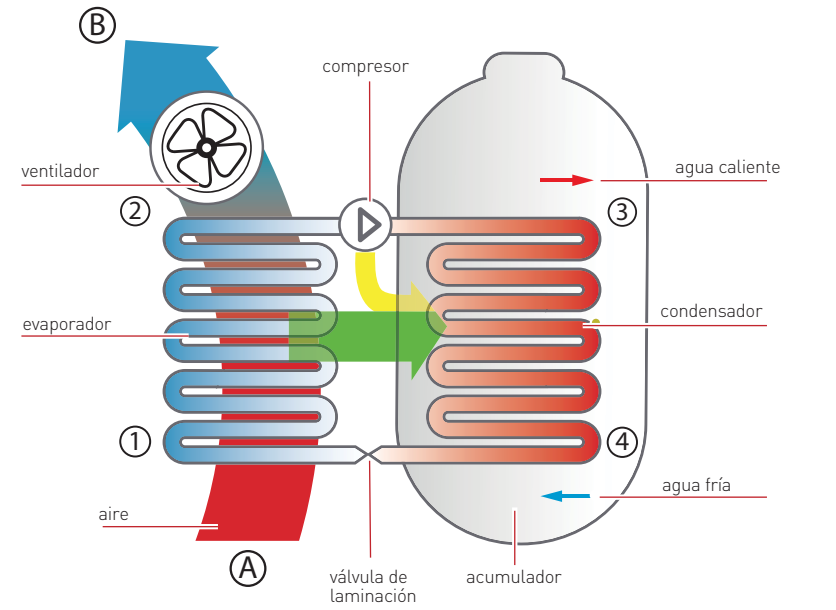

calor de origen renovable (75% del consumo) calor de origen eléctrico (25% del consumo)

nuos

Gama de bombas de calor NUOS

Máximo confort y ahorro para todas la

INSTALACIÓN MONOBLOC

1 sola unidad interna. Gama mural y suelo. 80-250 litros

NOVEDAD

NUOS PRIMO
Mural y compacto
80 y 100 litros
Página 64

NUOS EVO
Eficiencia superior
80 y 110 litros
Página 65

NUOS SUELO
Compacto de gran capacidad
200, 250 y 250 para sistemas
Página 66

GREEN

VENTAJAS GAMA MONOBLOC

- La instalación del equipo MONOBLOC es muy sencilla ya que es similar a la de un termo eléctrico de igual capacidad.
- Mínimo impacto en la vivienda puesto que con un solo equipo cubrimos el 100% de la demanda de agua caliente sanitaria.
- Gracias al ánodo PRO-TECH NUOS requiere menos mantenimiento que un termo eléctrico.

s necesidades

INSTALACIÓN SPLIT

Unidad interna + Unidad externa. Gama mural y suelo. 80-300 litros

NUOS SPLIT
Mural y compacto
80 y 110 litros
Página 67

NUOS SPLIT
Media capacidad y alta eficiencia
150 litros
Página 68

NUOS SUELO SPLIT
Gran capacidad y eficiencia
300 litros
Página 69

VENTAJAS GAMA SPLIT

- Mínimo espacio ocupado en el interior de la vivienda ya que el equipo interior corresponde únicamente al depósito de agua.
- Total ausencia de ruido en el interior de la vivienda.
- Amplia gama de producto con varios litrajes para cubrir todas las necesidades de A.C.S.

NUOS, ahorro imbatible en ACS

¡Ariston te muestra la compra más inteligente!

COP 4
máxima
eficiencia

EFICIENCIA REAL EFECTIVA DE -5 A 42 ºC

La tecnología de última generación que incorpora NUOS le permite gastar sólo una mínima parte de la energía eléctrica necesaria para calentar el agua.

El C.O.P define el rendimiento de las máquinas con bomba de calor mediante la relación entre la energía obtenida y la energía consumida. Un COP 4, implica que con 1 kW de energía eléctrica gastado, NUOS produce 4 kW de energía térmica.

¡Bienvenidos al mundo eficiente NUOS!

75 %
ahorro

LA CLAVE DEL AHORRO ESTÁ EN EL USO

A menudo olvidamos que la solución más económica puede ser la que requiere un mayor desembolso inicial. Por eso es fundamental entender que el coste real dependerá mucho más del coste de uso que del coste inicial de la compra.

COSTE INICIAL | COSTE DE USO EN EL CICLO DE VIDA

← coste real completo →

2.500 €
ahorro
de energía *

AHORRO IMBATIBLE EN ACS

Si se compara el coste real de NUOS EVO 80 l con el de un termo eléctrico convencional a lo largo de una vida útil de 10 años* se constata el gran ahorro que NUOS representa a pesar del mayor desembolso inicial.

	COSTE INICIAL		COSTE DE USO		COSTE REAL
TERMO	200 €	+	4.900 €	=	5.100 €
NUOS	1.300 €	+	1.300 €	=	2.600 €
AHORRO			2.500 €		

Calcula tu propio ahorro con nuestro simulador on-line en
www.nuosariston.es

* Demanda energética para una familia de 4 personas durante 10 años en Valencia (2.286 kWh). Coste tarifa TUR sin discriminación horaria (0,19197€/kWh)

Amortización GARANTIZADA

RÁPIDA AMORTIZACIÓN

El gran ahorro energético que proporciona NUOS respecto a un termo eléctrico permite amortizar su compra en tan sólo 3 años.

¡Y a partir de ese momento todo es ahorro!

CON TOTAL GARANTÍA

La gama NUOS dispone de una extensión de garantía GRATUITA que se activa solicitando la visita de asesoramiento al teléfono 902 89 81 81 y que te ofrece:

- 5 años de garantía del calderín (modelos Pro-Tech)
- 3 años de garantía total (toda la gama)

Esto significa que hasta los 3 años de amortización la compra quedará totalmente garantizada ante cualquier eventualidad: piezas, desplazamientos y mano de obra. Para más detalle consulte las extensiones de garantía en la página 73 de este catálogo.

amortización
3 años

extensión
de garantía
gratuita

SERVICIO DE FINANCIACIÓN INMEDIATO

Para los que creen en el ahorro pero necesitan financiar el desembolso inicial, Ariston pone a disposición de su red de instaladores CrediAriston, el nuevo servicio de financiación al consumo exclusivo para instaladores My Team.

De esta forma, el coste inicial de compra del usuario quedará repartido en cómodos plazos mensuales que se verán compensados con el ahorro de consumo desde el primer día.

credi ARISTON

SATISFACCIÓN TOTAL

Por rendimiento: COP 4
Por amortización: 3 años
Por garantía: la máxima

NUOS MONOBLOC

Máximo rendimiento incluso en 80 l

MURALES: NUOS PRIMO 80-100 , NUOS EVO 80-110
SUELO: NUOS 200-250-250 SYS

C.O.P.
Coefficient of performance a 20ºC

3,4 MURAL
4,0 SUELO

APLICACIONES

- En sustitución de un termo eléctrico o de un calentador de gas, con una instalación mínima: disminuye el consumo de energía y revaloriza la vivienda.
- En vivienda nueva, como complemento de una instalación solar térmica: mejora la clasificación energética del edificio.
- En vivienda nueva, para justificar una reducción de la contribución solar mínima: reduce los costes de instalación.

NUOS SPLIT
Máximo rendimiento desde -5ºC

MURALES: NUOS SPLIT 80-110-150
SUELO: NUOS SPLIT 300

C.O.P.
Coefficient of performance a 20ºC

3,6 MURAL
3,8 SUELO

APLICACIONES

- En sustitución de un termo eléctrico, con ocupación del mínimo espacio dentro de la vivienda.
- En vivienda nueva, como complemento de una instalación solar térmica: mejora la clasificación energética del edificio.
- Para grandes demandas de agua caliente sanitaria: NUOS SPLIT 300 litros puede aportar hasta 550 litros de agua caliente a 40ºC en una sola extracción.

Programación y funciones

Una única lógica de funcionamiento para toda la gama

PROGRAMACIÓN

Es la función que permite programar el horario y la temperatura deseados.

El equipo alcanzará la temperatura seleccionada a la hora deseada.
Se pueden programar 2 horarios con sus correspondientes temperaturas: el sistema da prioridad a la bomba de calor y sólo arranca la resistencia si es estrictamente necesario.

NUOS PRIMO

NUOS SUELO

NUOS EVO

1 ON/OF
2 Display
3 Mando
4 Smile LED
5 Modo

Interface de usuario única para todos los modelos. Un equipo funcional gracias al cuadro de mandos sencillo e intuitivo.

MODO GREEN
Esta función proporciona el máximo ahorro energético. NUOS trabaja exclusivamente con bomba de calor calentando el agua sanitaria hasta 62º

MODO BOOST
Esta función reduce al mínimo el tiempo de calentamiento y aumenta el confort sanitario. La máquina trabaja al mismo tiempo con bomba de calor y resistencia eléctrica, acelerando así el calentamiento del agua.
Una vez superados los 62ºC la bomba de calor se apaga y continúa la resistencia hasta alcanzar la temperatura seleccionada.

MODO AUTO
Función que permite el mejor compromiso entre confort y ahorro La máquina optimiza la activación de la bomba de calor y de la resistencia.

FUNCIÓN ANTILEGIONELA
Función que prevé mensualmente ciclos automáticos de desinfección. Si es necesario, la máquina calienta el agua sanitaria a la máxima temperatura para destruir una eventual proliferación de la bacteria en el depósito. También en modelo mural.

Opciones de instalación

El aire se puede canalizar tanto en la entrada como en la salida para encauzar el flujo del mejor modo en cada situación. La gama NUOS dispone de numerosos accesorios para las diferentes posibilidades de instalación.

MONOBLOC MURALES

Distancia lineal máxima de los conductos igual a 10 m (Ø125mm)

NUOS PRIMO 80-100

NUOS EVO 80-110

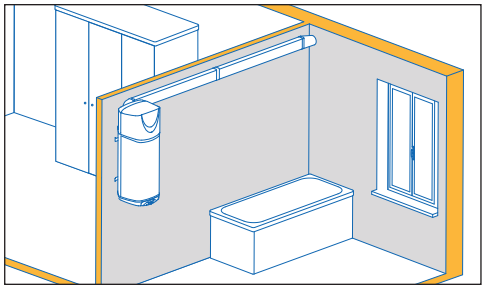

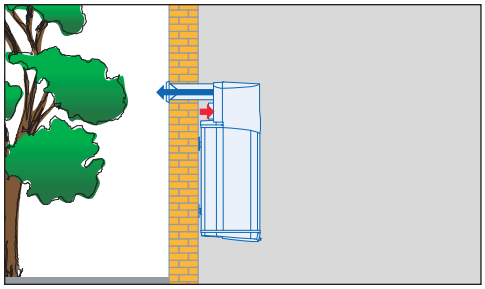

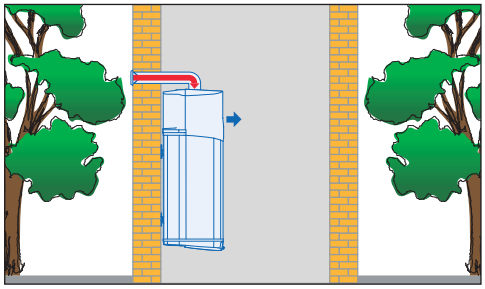

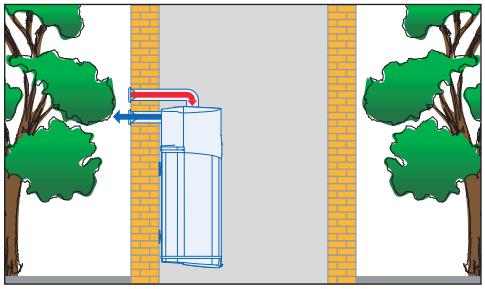

MONOBLOC SUELO

Distancia lineal máxima de los conductos igual a 14 m (Ø 150mm) ó 45m (Ø 200mm)

NUOS 200, 250, 250 SYS

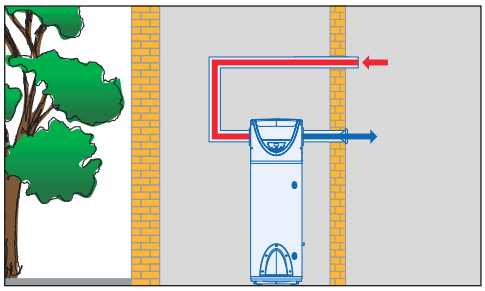

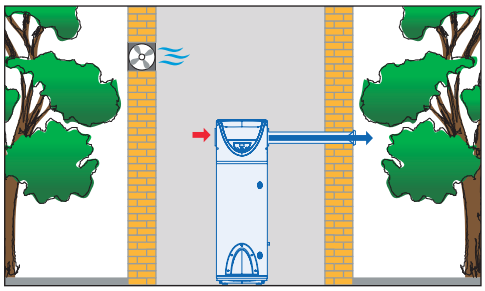

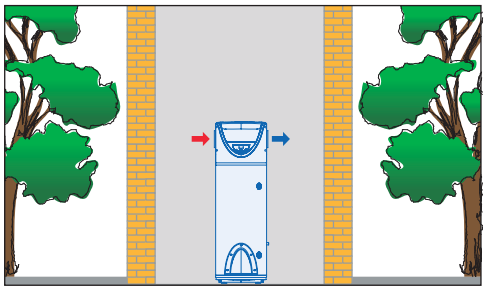

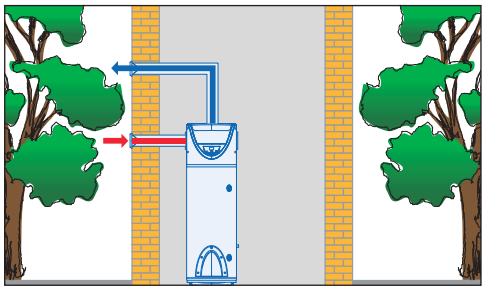

SPLIT

Distancia lineal máxima entre acumulador y unidad externa: 8 m. Desnivel máximo entre acumulador y unidad externa: 3 m.

MURALES
NUOS SPLIT 80-110-150

SUELO
NUOS SPLIT 300

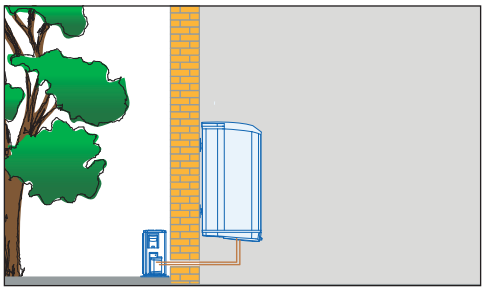

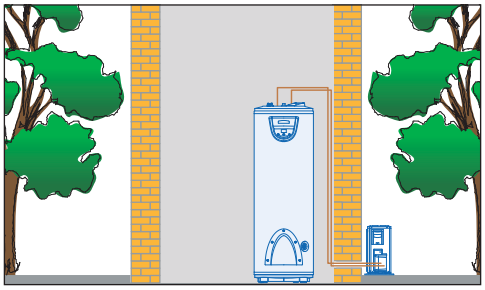

NUOS PRIMO

80-100

COP 3,0 20ºC

Bomba de calor mural compacta para producción de agua caliente sanitaria

DISPONIBLE JUNIO

- RANGO DE TRABAJO EN MODO BOMBA DE CALOR CON TEMPERATURA DEL AIRE ENTRE 10 Y 40°C.
- GAS ECOLÓGICO R134A QUE PERMITE ALCANZAR UNA TEMPERATURA DEL AGUA HASTA 55º EN MODO BOMBA DE CALOR.
- CONDENSADOR EXTERIOR AL DEPÓSITO (NO ESTÁ EN CONTACTO DIRECTO CON EL AGUA)
- CALDERÍN DE ACERO VITRIFICADO AL TITANIO
- RESISTENCIA INTEGRADA DE APOYO
- PROTECCIÓN ANTICORROSIÓN CON ÁNODO DE MAGNESIO
- DISPLAY DIGITAL
- FUNCIONES: GREEN, AUTO, BOOST, PROGRAMACIÓN HORARIA Y ANTILEGIONELA.

EXTENSIÓN gratuita DE GARANTÍA

R134A

GAS ECOLÓGICO R134A

ANTILEGIONELA

Datos técnicos - Dimensiones del producto

		NUOS PRIMO 80	NUOS PRIMO 100
Capacidad	l	80	100
Potencia térmica media BC, aire a 20ºC*	W	750	750
Potencia eléctrica absorbida media bomba de calor*	W	250	250
COP aire 20ºC*		3,0	3,0
COP según norma EN 16147 aire 20ºC**		2,5	2,5
Temperatura máxima bomba de calor	ºC	55	55
Temperatura aire mín./máx.	ºC	10/40	10/40
Cantidad máx. agua a 40 ºC en una extracción única	l	98	118
Tiempo de calentamiento, aire a 20ºC*	h, min	4:45	6:00
Potencia máxima absorbida	W	1.550	1.550
Caudal de aire nominal	m^3/h	170	170
Volumen mínimo del local (inst. sin conductos aire)	m^3	20	20
Potencia resistencia	W	1.200	1.200
Temperatura máx. resistencia	ºC	75 (65 de fábrica)	75 (65 de fábrica)
Presión máx. de ejercicio	bar	8	8
Peso	kg	45	49
Protección IP		IPX4	IPX4

	NUOS PRIMO 80	NUOS PRIMO 100
a mm	1.160	1.304
b mm	629	773

TARIFA NUOS	NUOS PRIMO 80	NUOS PRIMO 100
Código	3629006	3629007
Canon de reciclaje	3,45	3,45
Precio Euros	**1.080,00**	**1.180,00**

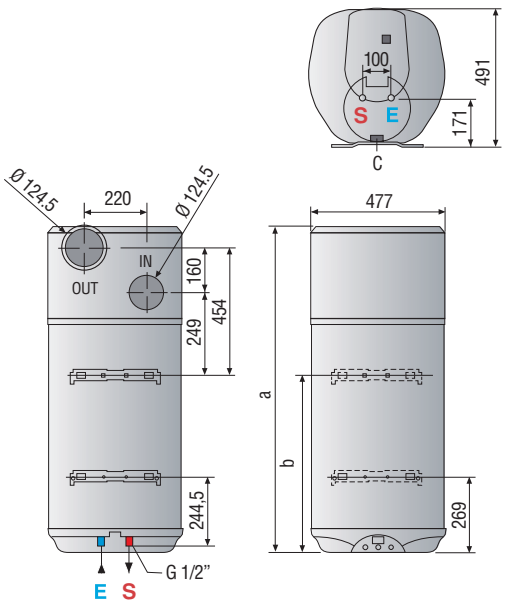

LEYENDA **E** Entrada agua fría. **S** Salida agua caliente. **C** Conexión descarga condensados.

* Datos expresados para una temperatura de calentamiento de 55ºC y temp. agua fría de 15ºC según la norma EN255-3.

** Datos expresados para una temperatura de calentamiento de 55ºC y temp. agua fría de 10ºC según la norma EN16147

NUOS EVO

80-110

COP 2,6 7ºC

COP 3,4 20ºC

Bomba de calor mural compacta para agua caliente sanitaria

- RANGO DE TRABAJO EN MODO BOMBA DE CALOR CON TEMPERATURA DEL AIRE ENTRE - 5 Y 42ºC.
- GAS ECOLÓGICO R134A QUE PERMITE ALCANZAR UNA TEMPERATURA DEL AGUA HASTA 62º EN MODO BOMBA DE CALOR.
- CONDENSADOR EXTERIOR AL DEPÓSITO (NO ESTÁ EN CONTACTO DIRECTO CON EL AGUA)
- FUNCIÓN "SILENT" REDUCE EL IMPACTO SONORO AL MÍNIMO
- CALDERÍN DE ACERO VITRIFICADO AL TITANIO
- RESISTENCIA INTEGRADA DE APOYO
- DOBLE ÁNODO, UNO ACTIVO PROTECH QUE NO NECESITA MANTENIMIENTO Y UNO DE MAGNESIO.
- DISPLAY LCD
- FUNCIONES: GREEN, AUTO, BOOST, BOOST 2, PROGRAMACIÓN HORARIA, VOYAGE Y ANTILEGIONELA.

EXTENSIÓN gratuita DE GARANTÍA

R134A — GAS ECOLÓGICO R134A

ANTILEGIONELA

SISTEMA DEFROSTING

PROFESSIONAL TECH

BOMBAS DE CALOR

MONOBLOC

Datos técnicos - Dimensiones del producto

		NUOS 80 EVO	NUOS 110 EVO
Capacidad	l	80	110
Potencia térmica media BC, aire a 20ºC*	W	850	850
Potencia eléctrica absorbida media bomba de calor*	W	250	250
COP aire 7ºC*		2,6	2,6
COP aire 20ºC*		3,4	3,4
COP según norma EN 16147 aire 20ºC**		2,7	2,7
Temperatura máxima bomba de calor	ºC	62 (55 de fábrica)	62 (55 de fábrica)
Temperatura aire mín./máx	ºC	-5/42	-5/42
Cantidad máx. agua a 40 ºC en una extracción única	l	113	169
Tiempo de calentamiento, aire a 20ºC*	h, min	4:15	6:30
Potencia máx. absorbida	W	1.550	1.550
Nivel sonoro a 1 m	dB (A)	36 (35 con Silent)	36 (35 con Silent)
Caudal de aire nominal	m^3/h	100-200	100-200
Volumen mínimo del local	m^3	20	20
Potencia resistencia	W	1.200	1.200
Temperatura máx. resistencia	ºC	75 (65 de fábrica)	75 (65 de fábrica)
Presión máx. de ejercicio	bar	8	8
Peso	kg	50	55
Índice de protección	IP	IPX4	IPX4

	NUOS 80 EVO	NUOS 110 EVO
a mm	1.171	1.398
b mm	515	515
c mm	890	1.117

TARIFA NUOS EVO	NUOS 80 EVO	NUOS 110 EVO
Código	3603543	3603545
Canon de reciclaje	3,45	3,45
Precio Euros	**1.300,00**	**1.400,00**

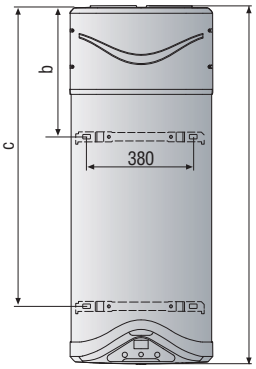

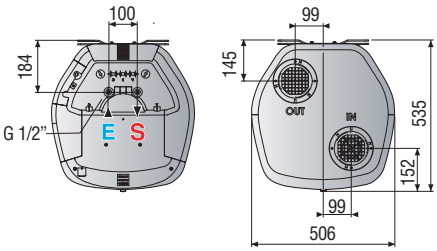

* Datos expresados para una temperatura de calentamiento de 55ºC y temp. agua fría de 15ºC según la norma EN255-3.

** Datos expresados para una temperatura de calentamiento de 55ºC y temp. agua fría de 10ºC según la norma EN16147

LEYENDA **E** Entrada agua fría. **S** Salida agua caliente.

NUOS

200-250-250 SYS

COP 3,3 7ºC

COP 4,0 20ºC

Bomba de calor de suelo para agua caliente sanitaria

250 SYS NOVEDAD

- RANGO DE TRABAJO EN MODO BOMBA DE CALOR CON TEMPERATURA DEL AIRE ENTRE - 5 Y 42°C.
- GAS ECOLÓGICO R134A QUE PERMITE ALCANZAR UNA TEMPERATURA DEL AGUA HASTA 62º EN MODO BOMBA DE CALOR.
- CONDENSADOR EXTERIOR AL DEPÓSITO (NO ESTÁ EN CONTACTO DIRECTO CON EL AGUA)
- CALDERÍN DE ACERO VITRIFICADO AL TITANIO
- RESISTENCIA ELÉCTRICA CERÁMICA ENVAINADA DE DOBLE POTENCIA
- DOBLE ÁNODO, UNO ACTIVO PROTECH QUE NO NECESITA MANTENIMIENTO Y UNO DE MAGNESIO.
- DISPLAY LCD
- FUNCIONES: GREEN, AUTO, BOOST, BOOST 2, PROGRAMACIÓN HORARIA, VOYAGE Y ANTILEGIONELA.
- SERPENTÍN Y DOBLE VAINA PARA INCORPORAR UN APOYO DE CALDERA O SOLAR (VERSIÓN NUOS 250 SYS)
- TOMA RECIRCULACIÓN (VERSIÓN NUOS 250 SYS)

EXTENSIÓN gratuita DE GARANTÍA

R134A — GAS ECOLÓGICO R134A

ANTILEGIONELA

SISTEMA DEFROSTING

PROFESSIONAL TECH

Datos técnicos - Dimensiones del producto

		NUOS 200	NUOS 250	NUOS 250 SYS
Capacidad	l	200	250	250
Potencia térmica media BC, aire a 20ºC*	W	3.000	3.000	3.000
Potencia eléctrica absorbida media bomba de calor *	W	750	750	750
COP aire 7ºC*		3,3	3,3	3,3
COP aire 20ºC*		4,0	4,0	4,0
COP según norma EN 16147 aire 7ºC**		2,6	2,8	2,8
Temperatura máxima bomba de calor	ºC	62 (55 fábrica)	62 (55 fábrica)	62 (55 fábrica)
Temperatura aire mín./máx.	ºC	-5/42	-5/42	-5/42
Cantidad máx. agua a 40 ºC en una extracción única	l	348	435	435
Tiempo de calentamiento, aire a 20ºC*	h, min	2:45	3:30	3:30
Nivel sonoro a 2 m	dB (A)	39	39	39
Potencia máx. absorbida	W	2.500	2.500	2.500
Caudal de aire nominal	m^3/h	500	500	500
Volumen mínimo del local	m^3	20	20	20
Potencia resistencia	W	1.000 + 1.500	1.000 + 1.500	1.000 + 1.500
Temperatura máx. resistencia	ºC	75 (65 fábrica)	75 (65 fábrica)	75 (65 fábrica)
Presión máx. de ejercicio	bar	6	6	6
Peso neto	kg	90	95	110

	NUOS 200	NUOS 250	NUOS 250 SYS
h mm	550	810	810
g mm	1.478	1.738	1.738
l mm	1.700	1.960	1.960

TARIFA NUOS	NUOS 200	NUOS 250	NUOS 250 SYS
Código	3210031	3210017	3210018
Canon de reciclaje	3,45	3,45	3,45
Precio Euros	**2.655,00**	**2.855,00**	**3.035,00**

*Datos expresados para una temperatura de calentamiento de 51ºC y temp. agua fría de 15ºC según certificación NF

** Datos expresados para una temperatura de calentamiento de 55ºC y temp. agua fría de 10ºC según la norma EN16147

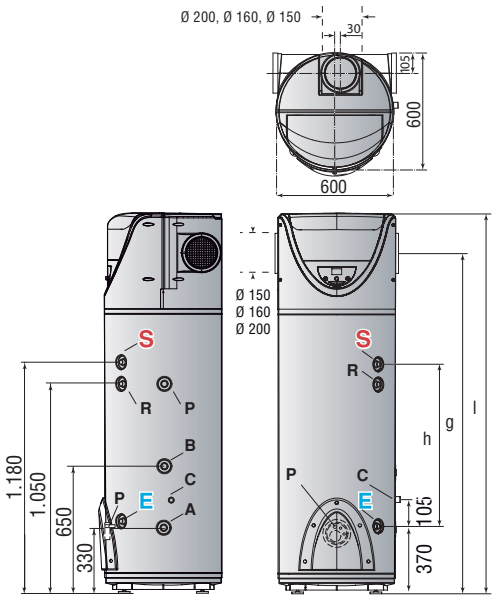

LEYENDA **E** Entrada agua fría Ø3/4" G. **S** Salida agua caliente Ø3/4" G. **A** Retorno instalación solar Ø3/4" G (sólo versión SYS). **B** Impulsión instalación solar Ø3/4" G (sólo versión SYS). **C** Conexión descarga condensados. **R** recirculación D3/4" (sólo NUOS 250 SYS). **P** vaina sonda (solo NUOS 250 SYS)

NUOS SPLIT

80 - 110

COP 2,9 7ºC

COP 3,6 20ºC

Bomba de calor mural sistema partido para agua caliente sanitaria

- RANGO DE TRABAJO EN MODO BOMBA DE CALOR CON TEMPERATURA DEL AIRE ENTRE - 5 Y 42°C.
- GAS ECOLÓGICO R134A QUE PERMITE ALCANZAR UNA TEMPERATURA DEL AGUA HASTA 62º EN MODO BOMBA DE CALOR.
- CONDENSADOR EXTERIOR AL DEPÓSITO (NO ESTÁ EN CONTACTO DIRECTO CON EL AGUA)
- IMPACTO SONORO REDUCIDO EN EL INTERIOR DE LA VIVIENDA (UNIDAD EXTERNA)
- CALDERÍN DE ACERO VITRIFICADO AL TITANIO
- RESISTENCIA INTEGRADA DE APOYO
- DOBLE ÁNODO, UNO ACTIVO PROTECH QUE NO NECESITA MANTENIMIENTO Y UNO DE MAGNESIO.
- DISPLAY LCD
- FUNCIONES: GREEN, AUTO, BOOST, BOOST 2, PROGRAMACIÓN HORARIA, VOYAGE Y ANTILEGIONELA.

EXTENSIÓN gratuita DE GARANTÍA

R134A — GAS ECOLÓGICO R134A

ANTILEGIONELA

SISTEMA DEFROSTING

SUPER SILENCIOSO

PROFESSIONAL TECH

BOMBAS DE CALOR

SPLIT

Datos técnicos - Dimensiones del producto

		NUOS 80 SPLIT	NUOS 110 SPLIT
Capacidad	l	80	110
Potencia térmica media BC, aire a 20ºC*	W	1.750	1.750
Potencia eléctrica absorbida media bomba de calor *	W	510	510
COP aire 7ºC*		2,9	2,9
COP aire 20ºC*		3,5	3,6
COP según norma EN 16147 aire 7ºC**		2,61	2,61
Temperatura máx. bomba de calor	ºC	62 (55 de fábrica)	62 (55 de fábrica)
Temperatura aire mín./máx.	ºC	-5/42	-5/42
Cantidad máx. agua a 40 ºC en una extracción única	l	113	169
Tiempo de calentamiento, aire a 20ºC*	h, min	2:00	3:00
Potencia máx. absorbida	W	1.950	1.950
Nivel sonoro unidad exterior a 5 m	dB (A)	39	39
Caudal de aire nominal	m^3/h	1.100	1.100
Volumen mínimo del local	m^3	-	-
Potencia resistencia	W	1.200	1.200
Temperatura máx. resistencia	ºC	75 (65 de fábrica)	75 (65 de fábrica)
Presión máx. de ejercicio	bar	8	8
Longitud máx. circuito refrigeración	m	8	8
Desnivel máx. circuito refrigeración	m	3	3
Peso unidad interna	kg	32	38
Peso unidad externa	kg	27	27
Protección IP	IP	IP24	IP24

	NUOS 80 SPLIT	NUOS 110 SPLIT
a mm	860	1.085

TARIFA NUOS SPLIT	NUOS SPLIT 80	NUOS SPLIT 110
Código	3603546	3603547
Canon de reciclaje	3,45	3,45
Precio Euros	**1.300,00**	**1.400,00**

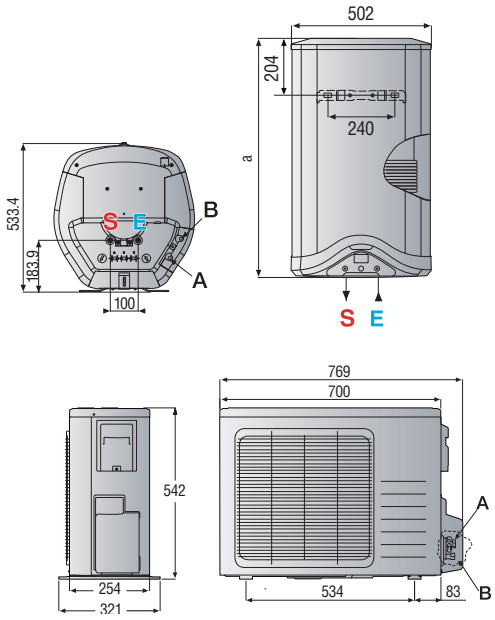

* Datos expresados para una temperatura de calentamiento de 55ºC y temp. agua fría de 15ºC según la norma EN255-3

** Datos expresados para una temperatura de calentamiento de 55ºC y temp. agua fría de 10ºC según la norma EN16147

LEYENDA **E** Entrada agua fría G1/2". **S** Salida agua caliente G1/2". **A** Entrada gas G 3/8". **B** Salida gas G1/4"

NUOS SPLIT

150

COP 3,1 7ºC

COP 3,8 20ºC

Bomba de calor mural sistema partido para agua caliente sanitaria

- RANGO DE TRABAJO EN MODO BOMBA DE CALOR CON TEMPERATURA DEL AIRE ENTRE - 5 Y 42°C.
- GAS ECOLÓGICO R134A QUE PERMITE ALCANZAR UNA TEMPERATURA DEL AGUA HASTA 62º EN MODO BOMBA DE CALOR.
- CONDENSADOR EXTERIOR AL DEPÓSITO (NO ESTÁ EN CONTACTO DIRECTO CON EL AGUA)
- IMPACTO SONORO REDUCIDO EN EL INTERIOR DE LA VIVIENDA (UNIDAD EXTERNA)
- CALDERÍN DE ACERO VITRIFICADO AL TITANIO
- RESISTENCIA ELÉCTRICA CERÁMICA ENVAINADA DE DOBLE POTENCIA
- DOBLE ÁNODO, UNO ACTIVO PROTECH QUE NO NECESITA MANTENIMIENTO Y UNO DE MAGNESIO.
- DISPLAY LCD
- FUNCIONES: GREEN, AUTO, BOOST, BOOST 2, PROGRAMACIÓN HORARIA, VOYAGE Y ANTILEGIONELA.

EXTENSIÓN gratuita DE GARANTÍA

R134A — GAS ECOLÓGICO R134A

ANTILEGIONELA

SISTEMA DEFROSTING

SUPER SILENCIOSO

PROFESSIONAL TECH

Datos técnicos - Dimensiones del producto

		NUOS 150 SPLIT
Capacidad	l	150
Potencia térmica media BC, aire a 20ºC*	W	2.585
Potencia eléctrica absorbida media bomba de calor*	W	680
COP aire 7ºC*		3,1
COP aire 20ºC*		3,8
COP según norma EN 16147 aire 7ºC**		2,61
Temperatura máx. bomba de calor	ºC	62 (55 de fábrica)
Temperatura aire mín./máx.	ºC	-5/42
Cantidad máx. agua a 40 ºC en una extracción única	l	230
Tiempo de calentamiento, aire a 20ºC*	h, min	2:10
Potencia máx. absorbida	W	2.500
Nivel sonoro unidad exterior a 5 m	dB (A)	42
Caudal de aire nominal	m^3/h	1.300
Volumen mínimo del local	m^3	-
Potencia resistencia	W	1.500 + 1.000
Temperatura máx. resistencia	ºC	75 (65 de fábrica)
Presión máx. de ejercicio	bar	6
Longitud máx. circuito refrigeración	m	8
Desnivel máx. circuito refrigeración	m	3
Peso unidad interna	kg	60
Peso unidad externa	Kg	32
Protección IP	IP	IP24

TARIFA NUOS SPLIT	NUOS SPLIT 150
Código	3069412
Canon de reciclaje	3,45
Precio Euros	**1.990,00**

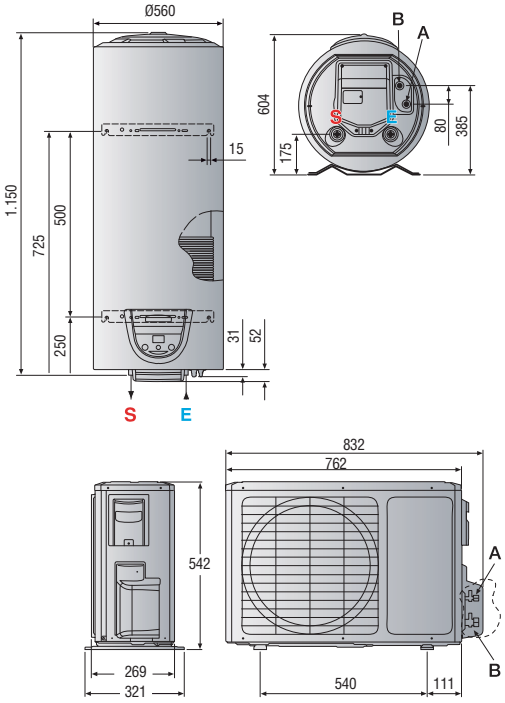

*Datos expresados para una temperatura de calentamiento de 51ºC y temp. agua fría de 15ºC según certificación NF

** Datos expresados para una temperatura de calentamiento de 55ºC y temp. agua fría de 10ºC según la norma EN16147

LEYENDA **E** Entrada agua fría G3/4". **S** Salida agua caliente G3/4". **A** Entrada gas G1/4". **B** Salida gas G3/8"

NUOS SPLIT

300

COP 3,1 7ºC

COP 3,8 20ºC

Bomba de calor de suelo sistema partido para agua caliente sanitaria

- RANGO DE TRABAJO EN MODO BOMBA DE CALOR CON TEMPERATURA DEL AIRE ENTRE - 5 Y 42°C.
- GAS ECOLÓGICO R134A QUE PERMITE ALCANZAR UNA TEMPERATURA DEL AGUA HASTA 62º EN MODO BOMBA DE CALOR.
- CONDENSADOR EXTERIOR AL DEPÓSITO (NO ESTÁ EN CONTACTO DIRECTO CON EL AGUA)
- IMPACTO SONORO REDUCIDO EN EL INTERIOR DE LA VIVIENDA (UNIDAD EXTERNA)
- CALDERÍN DE ACERO VITRIFICADO AL TITANIO
- RESISTENCIA ELÉCTRICA CERÁMICA ENVAINADA DE DOBLE POTENCIA
- DOBLE ÁNODO, UNO ACTIVO PROTECH QUE NO NECESITA MANTENIMIENTO Y UNO DE MAGNESIO.
- DISPLAY LCD
- FUNCIONES: GREEN, AUTO, BOOST, BOOST 2, PROGRAMACIÓN HORARIA, VOYAGE Y ANTILEGIONELA.

EXTENSIÓN gratuita DE GARANTÍA

R134A — GAS ECOLÓGICO R134A

ANTILEGIONELA

SISTEMA DEFROSTING

SUPER SILENCIOSO

PROFESSIONAL TECH

BOMBAS DE CALOR

SPLIT

Datos técnicos - Dimensiones del producto

		NUOS 300 SPLIT
Capacidad	l	300
Potencia térmica media BC, aire a 20ºC*	W	2.585
Potencia eléctrica absorbida media bomba de calor*	W	680
COP aire 7ºC*		3,1
COP aire 20ºC*		3,8
COP según norma EN 16147 aire 7ºC**		2,7
Temperatura máx. bomba de calor	ºC	62 (55 de fábrica)
Temperatura aire mín./máx.	ºC	-5/42
Cantidad máx. agua a 40 ºC en una extracción única	l	549
Tiempo de calentamiento, aire a 20ºC*	h, min	4:50
Potencia máx. absorbida	W	2.500
Nivel sonoro unidad exterior a 5 m	dB (A)	42
Caudal de aire nominal	m^3/h	1.300
Volumen mínimo del local	m^3	-
Potencia resistencia	W	1.500 + 1.000
Temperatura máx. resistencia	ºC	75 (65 de fábrica)
Presión máx. de ejercicio	bar	6
Longitud máx. circuito refrigeración	m	8
Desnivel máx. circuito refrigeración	m	3
Peso unidad interna	kg	87
Peso unidad externa	kg	32

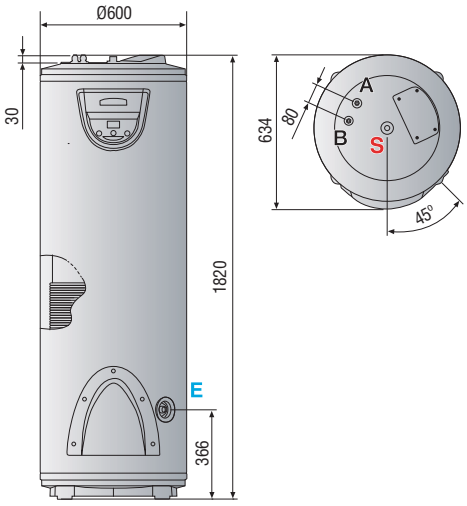

TARIFA NUOS SPLIT	NUOS SPLIT 300
Código	3069414
Canon de reciclaje	3,45
Precio Euros	**2.512,00**

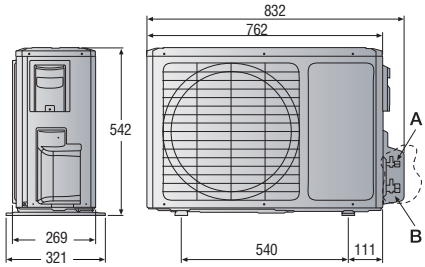

*Datos expresados para una temperatura de calentamiento de 51ºC y temp. agua fría de 15ºC según certificación NF

** Datos expresados para una temperatura de calentamiento de 55ºC y temp. agua fría de 10ºC según la norma EN16147

LEYENDA **E** Entrada agua fría G3/4". **S** Salida agua caliente G3/4". **A** Entrada gas G1/4". **B** Salida gas G3/8"

ACCESORIOS

Canalizaciones Ø125 mm	NUOS EVO 80-110	NUOS SPLIT 80-110	NUOS SPLIT 150	NUOS PRIMO 80-100	NUOS SPLIT 300	NUOS 200-250 250 SYS	Código	Precio €
Kit aire NUOS para pared maestra Kit compuesto de junta en ABS para tubo Ø 125 mm; tubo redondo en PVC Ø 125 mm 1 m long. y rejilla flexible con muelle Ø 186 mm agujero de Ø 100 a 160 mm; grosor 15 mm.				●			3208052	37,00
Kit aire NUOS para pared maestra Kit compuesto por curva en ABS para tubo Ø 125 mm; tubo redondo en PVC Ø 125 mm 1 m longitud y rejilla flexible con muelle Ø 186 mm agujero de Ø 100 a 160 mm; grosor 15 mm.	●						3208092	46,00
Kit aire NUOS para tabique Kit compuesto de curva vertical Ø 125 mm a rectangular 150x70 mm; tubo rectangular en PVC 150x70 mm longitud 1,5 m; junta horizontal en ABS rectangular 150 x 70 mm a Ø 125 mm tubo redondo en PVC Ø 125 mm 1 m long. y rejilla flexible con muelle Ø 186 mm agujero de Ø 100 a 160 mm; grosor 15 mm y 2 bridas sujeción de tubos con tornillos 5 x 45 y tacos nylon.	●			●			3208053	67,00
Tubo en pvc Ø 125 mm longitud 1,5 m	●			●			3208036	26,00
Tubo en pvc Ø 125 mm longitud 1 m	●			●			3208037	22,00
Junta en ABS para tubo Ø 125 mm	●			●			3208038	7,00
Junta flexible para tubo Ø 125 mm	●			●			3208039	52,00
Curva en ABS para tubo Ø 125 mm H-H 90º	●			●			3208040	11,00
Bridas de sujeción tubos Ø125 mm con tornillos 5x45 mm y tacos de nylon	●			●			3208041	8,00
Virola cubremuro en ABS 190 x 160 mm para tubo Ø 100-125 mm	●			●			3208049	7,00
Curva vertical en ABS para tubo Ø 125 mm, redondo a rectangular 150 x 70 mm	●			●			3208042	9,00
Junta horizontal en ABS para tubo Ø 125 mm, redondo a rectangular 150 x 70 mm	●			●			3208043	9,00
Tubo rectangular en PVC 150 x 170 mm, longitud 1,5 m	●			●			3208044	25,00
Junta para tubo rectangular 150 x 70 mm	●			●			3208045	7,00
Codo vertical en ABS para tubo rectangular 150 x 70 mm	●			●			3208046	9,00
Codo horizontal en ABS para tubo rectangular 150 x 70 mm	●			●			3208047	9,00
2 Bridas de sujeción tubos rectangulares 150 x 70 mm con tornillos 5 x 45 mm y tacos nylon	●			●			3208048	8,00
Rejilla plegable con muelle Ø 186 mm, orificio Ø 100 a 160 mm, espesor 15 mm y lamas fijas.	●			●		●	3208050	13,00

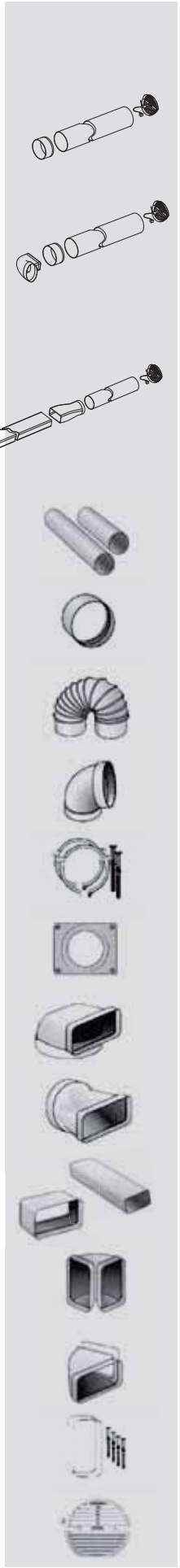

ACCESORIOS

Canalizaciones Ø 150 mm	NUOS EVO 80-110	NUOS SPLIT 80-110	NUOS SPLIT 150	NUOS PRIMO 80-100	NUOS SPLIT 300	NUOS 200-250 250 SYS	Código	Precio €
Kit aire NUOS con tubo rígido Ø 150 mm Una rejilla con muelle, dos tubos pvc Ø 150 mm de 1 y 1,5 metros y una junta.						●	3208061	73,00
Kit aire NUOS EVO con tubo rígido Ø150 mm Una rejilla con muelle, dos tubos pvc Ø 150 mm de 1 y 1,5 metros y una curva.	●						3208093	75,00
Kit aire NUOS con tubo flexible Ø 150 mm Una rejilla con muelle, tubo flexible de 3m y dos tubos PVC Ø 150 mm de 0,1 y 1 m y 3 bridas de sujeción						●	3208062	90,00
Tubo PVC Ø 150 mm L 1 m **Tubo PVC Ø 150 mm L 1,5 m** **Tubo PVC Ø 150 mm L 0,1 m**	● ● ●					● ● ●	3208063 3208064 3208065	28,00 34,00 22,00
Junta para tubo Ø 150 mm	●					●	3208066	10,00
Codo 90° en PVC para tubo Ø 150 mm	●					●	3208067	13,00
Nº2 bridas de sujeción tubos Ø 150 mm	●					●	3208068	12,00
Tubo flexible en aluminio Ø150 mm L3 m	●					●	3208069	26,00

Canalizaciones Ø 200 mm	NUOS EVO 80-110	NUOS SPLIT 80-110	NUOS SPLIT 150	NUOS PRIMO 80-100	NUOS SPLIT 300	NUOS 200-250 250 SYS	Código	Precio €
Kit aire con tubo rígido de Ø 200 mm kit constituido por rejilla plegable con muelle, dos tubos rígidos de 1 y 2 metros y una junta.						●	3208071	115,00
Tubo Ø 200 mm, longitud 1 m **Tubo Ø 200 mm, longitud 2 m**						● ●	3208072 3208073	45,00 58,00
Junta Ø 200 mm						●	3208074	22,00
Curva 90° Ø 200 mm **Curva 45° Ø 200 mm**						● ●	3208075 3208076	65,00 55,00
2 bridas de sujeción tubos Ø 200 mm						●	3208077	42,00
Rejilla plegable con muelle Ø 165-200 mm y lamas fijas						●	3208078	13,00
Silenciador Ø 200 mm						●	3208085	47,00

Accesorios de instalación	NUOS EVO 80-110	NUOS SPLIT 80-110	NUOS SPLIT 150	NUOS PRIMO 80-100	NUOS SPLIT 300	NUOS 200-250 250 SYS	Código	Precio €
Control remoto NUOS mural monobloc	●	●					3629003	90,00
Junta flexible	●			●		●	3208051	31,00
Grupo de seguridad hidráulico 1/2" **Sifón 1"**	● ●	● ●	 ●	● ●	 ●	 ●	877084 877086	21,00 4,00
Grupo de seguridad hidráulico 3/4"			●		●	●	877085	22,00
Soporte de pared unidad exterior		●	●		●		704101	41,00
Soporte de suelo unidad exterior		●	●		●		3380020	80,00
Trípode de suelo			●				3078042	32,00

Personas y recursos al servicio de su confort

RECAMBIOS ORIGINALES

COBERTURA EN TODA ESPAÑA

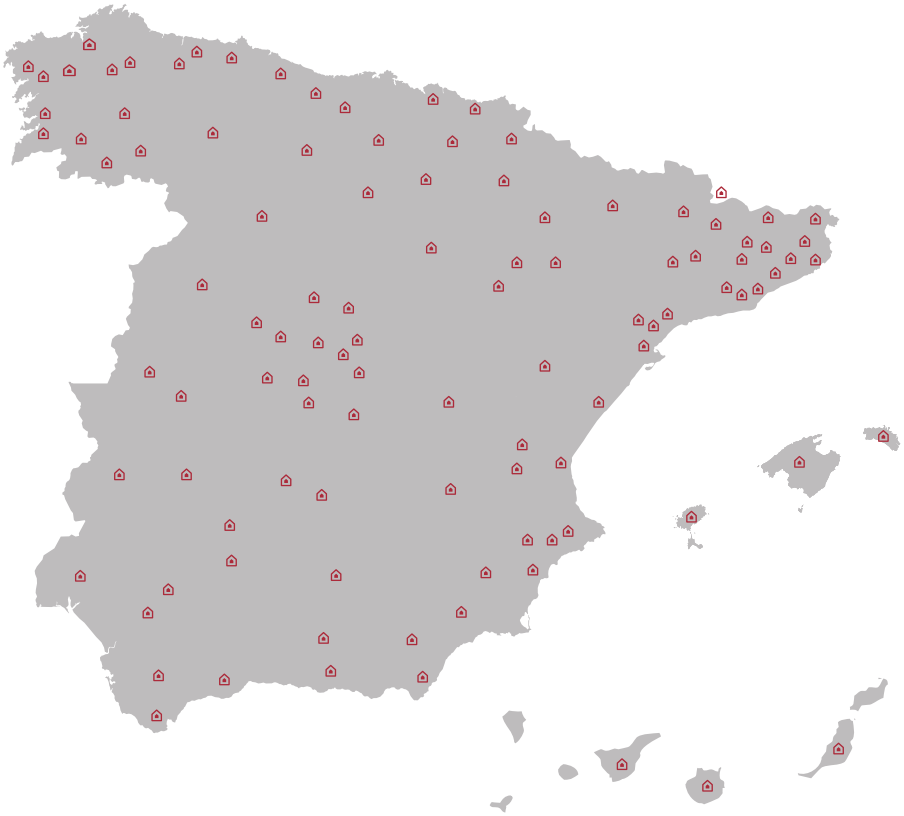

Servicio Técnico Oficial SÓLO HAY UNO

902 89 81 81

PROFESIONALES AUTORIZADOS

La red de Servicios Técnicos Oficiales asegura el mejor mantenimiento de los productos Ariston después de la venta con todas las garantías:

- Calidad certificada con ISO 9001 gestionada por Ariston
- Con formación certificada por Ariston y capacitados para poder realizar las intervenciones sin pérdida de las condiciones de garantía oficial.
- Cobertura de servicio en toda España
- Servicios de puesta en marcha de los productos para la activación de garantías
- Comercialización y recambio de repuestos originales de la marca.
- Servicios de estudio y asesoramiento personalizado sobre productos y energía renovables para el hogar de acuerdo con la normativa vigente

Garantías y contratos postventa
Cobertura legal y ahorro

Elija su servicio

Ariston ofrece a los usuarios la posibilidad de aumentar la cobertura de su garantía incluyendo servicios adicionales a un coste especial a través de su red de Servicios técnicos oficiales.

Con estos contratos los usuarios se protegen contra posibles inspecciones y eventuales costes de piezas, desplazamiento o mano de obra.

Consulte tarifas en el 902 89 81 81 y en www.ariston.com

Los equipos de **energía solar térmica** tienen una garantía básica de 6 meses en mano de obra y desplazamientos y 2 años en piezas. Para los paneles solares se amplia a 5 años siempre y cuando la instalación tenga un contrato de mantenimiento activo.

Las **bombas de calor para ACS** tienen una garantía básica de 2 años total (piezas, desplazamiento y mano de obra)

Nombre del Servicio o garantía	Prestaciones: RITE (Revisión anual)	Piezas	Desplazamientos	Mano de obra	Duración
Extensiones de Garantía con ventajas					
Extensión SOLAR 4T: cobertura TOTAL 4 años y RITE Incluye la revisión anual obligatoria del SAT a precio especial	●	●	●	●	4 años
Extensión "gratuita" NUOS 3T / 5C: 3 años TOTAL y 5 años CALDERÍN Sin mantenimiento del ánodo. Requiere solicitud de activación. Excepto Nuos Primo.		●	●	●	3/5 años
Extensión "gratuita" NUOS PRIMO 3T: 3 años TOTAL Con mantenimiento de ánodo al tercer año. Requiere solicitud de activación.		●	●	●	3 años
Contrato anual de mantenimiento obligatorio					
Contrato REVISIÓN SOLAR (Revisión anual obligatoria según RITE)	●				1 año
Contrato Mantenimiento NUOS			●	●	1 año
Certificado oficial de instalación					
CERTIFICADO de cumplimiento del proyecto básico de instalación					

CUMPLIENDO CON LA LEY

El RITE es la normativa que obliga legalmente a una revisión anual de los equipos de gas y de los sistemas solares térmicos de una vivienda segun el Real Decreto Ley 1027/2007.

Con una inspección anual se garantizan la seguridad y el correcto funcionamiento de los equipos, a la vez que se cumplen con las condiciones necesarias que exigen las pólizas de responsabilidad civil para cubrir un eventual siniestro.

Los Servicios técnicos oficiales prestan estos servicios con contratos de acuerdo a la Ley y con múltiples ventajas de coste y garantía.

RITE

Inspección anual obligatoria

SYF, Servicios preventa

Soporte y formación al profesional

SYF, NUESTROS INGENIEROS A SU SERVICIO

SyF es un departamento formado por un equipo de ingenieros cuya labor diaria es proporcionar soporte técnico al profesional: instaladores, ingenieros, aparejadores y arquitectos.

Soporte a tres niveles:
- Soporte telefónico y a pie de obra
- Asesoramiento
- Formación

ASESORAMIENTO TÉCNICO EXPERTO

ESTUDIOS SOLARES Y DE AEROTERMIA

FORMACIÓN PERSONALIZADA

SERVICIOS GRATUITOS SYF DE SOPORTE: ASÍ ES CÓMO LE AYUDAMOS DÍA A DÍA ...

ESTUDIOS DE DIMENSIONAMIENTO SOLAR
- Justificación ahorro energético según CTE
- Esquema de principio
- Lista de materiales con presupuesto en PVP

ESTUDIO JUSTIFICATIVO AEROTERMIA
Para el instaladores y prescriptores, con estudio previo para el usuario final.

- Elección del modelo más adecuado según necesidades reales
- Estudio de ahorro energético vs fuente energética actual
- Estudio de amortización
- Esquema de instalación

CURSOS DE FORMACIÓN A GRUPOS REDUCIDOS Y PERSONALIZADO

ARISTON ALLIANCE

Área privada para prescriptores

A SU SERVICIO

El área privada para prescriptores incluye un conjunto de servicios y herramientas de asistencia a ingenieros, aparejadores y arquitectos para disponer de toda la documentación y cálculo de forma digital y accesible durante la redacción del proyecto.

SOPORTE AL PRESCRIPTOR

Adicionalmente, ponemos nuestro departamento técnico a tu servicio para consultas técnicas o comerciales.

HERRAMIENTAS ARISTON ALLIANCE

- Catálogo virtual en formato PRESTO. Disponible desde la web on-line, o descargable en formato PRESTO y en FIEBDC.
- Guía de soluciones Ariston con esquemas de instalación en CAD
- Software de cálculo completo para instalaciones solares
- Registro en www.aristonalliance.es

CONTACTO SYF

902 89 81 81

proyectos@ariston.com

www.ariston.com

Ariston Thermo Group declina cualquier responsabilidad por errores contenidos en este catálogo y, con el objetivo de mejorar constantemente sus productos, se reserva el derecho a modificar sin previo aviso los datos o sus características.

411406 Marzo 2013 TANDA

ARISTON THERMO GROUP

ARISTON THERMO ESPAÑA s.l.u.
Parc de Sant Cugat Nord
Pza. Xavier Cugat, 2 Edificio A, 2º
08174 Sant Cugat del Vallés

Teléfono Atención al Cliente
902 89 81 81
E-mail: info.es@ariston.com

www.ariston.com

DESIGN ITALIANO